Káblové nosné systémy › Nosné a montážne prvky › Káblové objímky

KO 132 Káblová objímka 66-132 mm



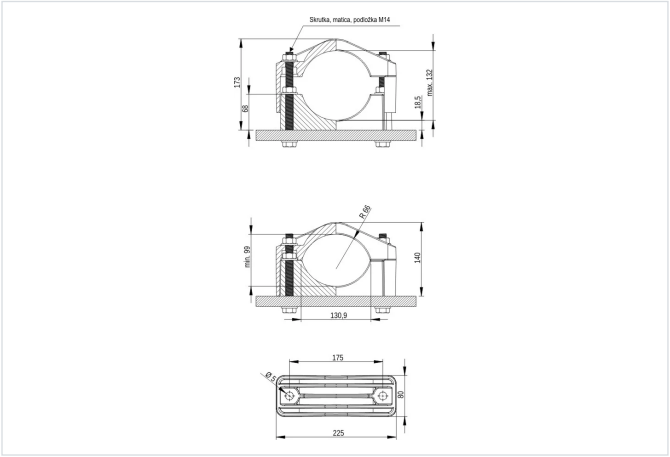

- Priemer káblov 66 až 132 mm
- Slúži na vedenie káblových trás.
- Objímka dodávaná bez spojovacieho materiálu.

Farba

- Čierna podľa RAL

Materiál

- PA 6 GF30
- Alebo na objednávku PA 6 GF30 VO (obsahuje spomaľovače horenia)

Certifikáty

- CE a triedy B (EN 61914:2009)

Verzie

Symbol	Katalógové číslo	Materiál
KO 132	304000036	PA 6 GF30
KO 132 VO	304000056	PA 6 GF30 VO

Príklady použitia

