# KO 100 OTW Káblová objímka 50-100mm



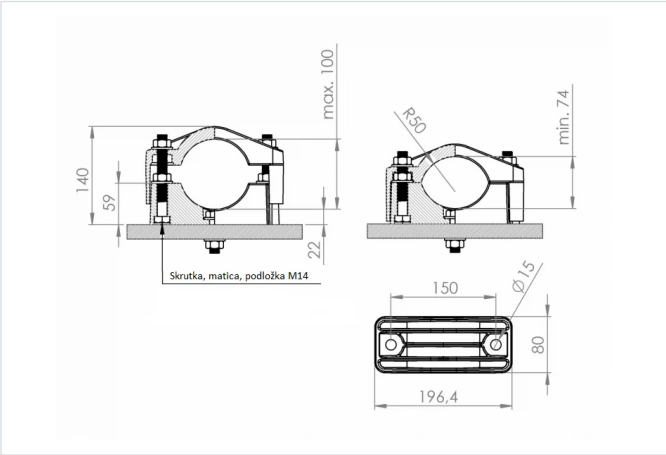


- Priemer káblov od 50 do 100 mm
- Objímka so stredovým otvorom v spodsnej časti.
- Okrem vedenia káblových trás, môže slúžiť aj na upevnenie silových káblov v káblovom priestore základu rozvádzača.
- Objímka dodávaná bez spojovacieho materiálu.

## Farba

- Čierna podľa RAL

## Materiál

- PA 6 GF30
- Alebo na objednávku PA 6 GF30 VO (obsahuje spomaľovače horenia)

## Certifikáty

- CE a triedy B (EN 61914:2009)

## Verzie

| Symbol | Katalógové číslo | Materiál |
|---|---|---|
| **KO 100 OTW** | 304000075 | PA 6 GF30 |
| **KO 100 OTW VO** | 304000076 | PA 6 GF30 VO |