KMW... Zatĺkací kolík kovový - galvanický zinok



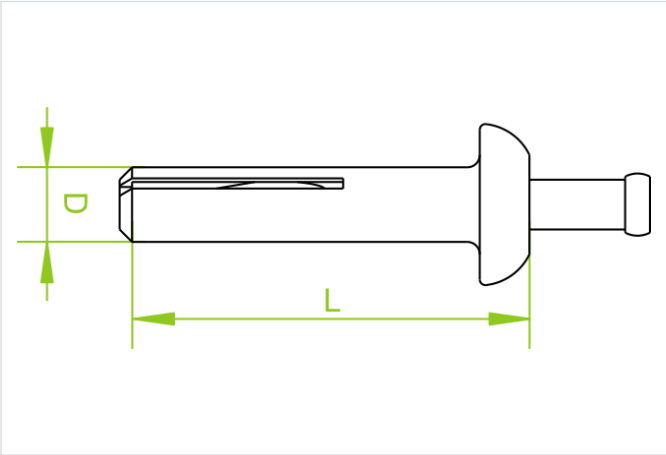

rýchla montáž: áno

- Montáž konštrukcie, zavesenie káblových trás k betónovému podkladu.

Materiál

- G - galvanicky pozinkovaná oceľ STN EN ISO 2081

Doplňujúce informácie

- D0 - priemer vrtáka
- H0 - min. hĺbka vŕtania
- Hef - efektívna kotviaca hĺbka
- T – max. užitočná hrúbka

Verzie

Symbol	Rozmer d (mm)	Dĺžka L (mm)	Katalógové číslo	Množstvo (ks)
KMW6x30 G	6	30	652030	100
KMW6x40 G	6	40	652040	100
KMW6x50 G	6	50	652050	100