KMS... Zatĺkacia kotva - galvanický zinok

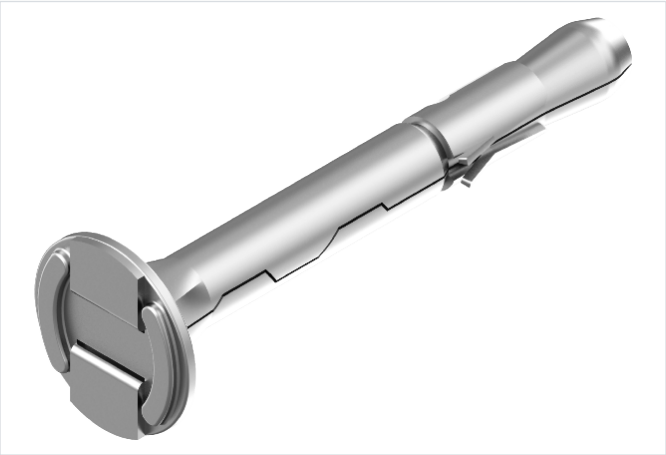

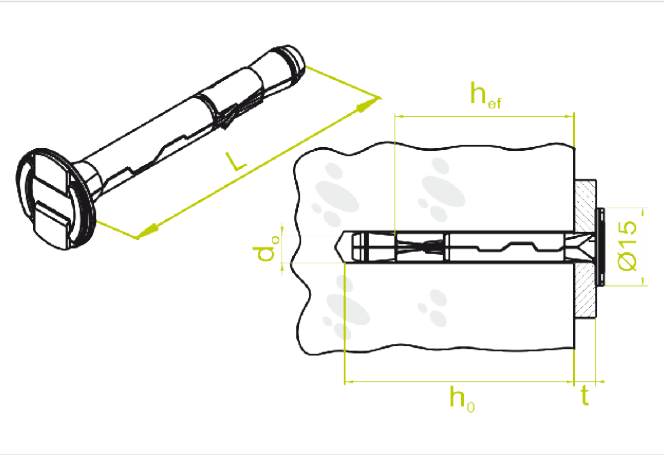

Nový výrobok: áno
rýchla montáž: áno

- Montáž konštrukcie, zavesenie káblových trás k betónovému podkladu.

Materiál

- G - galvanicky pozinkovaná oceľ STN EN ISO 2081

Doplňujúce informácie

- D0 - priemer vrtáka
- H0 - min. hĺbka vŕtania
- Hef - efektívna kotviaca hĺbka
- T – max. užitočná hrúbka

Verzie

Symbol	Dĺžka L (mm)	Priemer vrtáka Ø d0 (mm)	Minimálna hĺbka otvoru h0 (mm)	Efektívna kotviaca hĺbka hef (mm)	Maximálna užitočná dĺžka	Katalógové číslo	Množstvo (ks)
KMS6x5 G	45	6	40	32	5	651070	100
KMS6x32 G	75	6	40	32	35	651170	100