KHZ6... Kotviaca skrutka - galvanický zinok



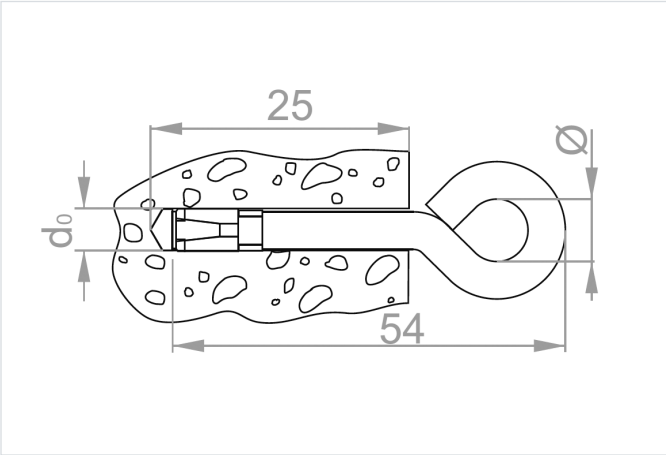

Nový výrobok: áno
rýchla montáž: áno

- Montáž konštrukcie, zavesenie káblových trás k betónovému podkladu.

Materiál

- G - galvanicky pozinkovaná oceľ STN EN ISO 2081

Doplňujúce informácie

- D0 - priemer vrtáka

Verzie

Symbol	Priemer vrtáka Ø d0 (mm)	Minimálna kotviaca hĺbka	Hĺbka vŕtania h0 (mm)	Rozmer o (mm)	Katalógové číslo	Množstvo (ks)
KHZ6 G	6	25	40	6	803931	100

Príklady použitia

