Káblové nosné systémy › Nosné a montážne prvky › Spojovacie prvky

KHRO... Hmoždinka - galvanický zinok



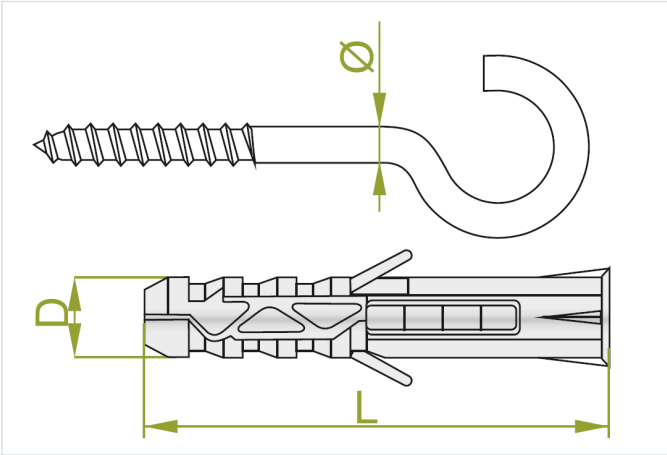

- Montáž konštrukcie, zavesenie káblových trás k betónovému podkladu.

Materiál

- G - galvanicky pozinkovaná oceľ STN EN ISO 2081

Verzie

Symbol	Rozmer o (mm)	Rozmer D (mm)	Dĺžka L (mm)	Katalógové číslo	Množstvo (ks)
KHRO3/6_30 G	3	6	30	650159	100
KHRO3,5/8x40 G	3.50	8	40	650259	100