Káblové nosné systémy › Nosné a montážne prvky › Spojovacie prvky

KHR... Hmoždinka - galvanický zinok



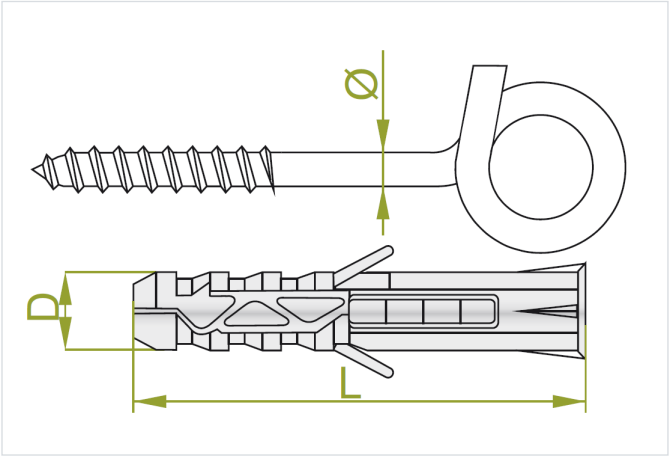

- Montáž konštrukcie, zavesenie káblových trás k betónovému podkladu.

Materiál

- G - galvanicky pozinkovaná oceľ STN EN ISO 2081

Verzie

Symbol	Katalógové číslo	Rozmer o (mm)	Rozmer D (mm)	Dĺžka L (mm)	Množstvo (ks)
KHR6/12x60 G	650458	6	12	60	100