KHK... Hmoždinka - galvanický zinok



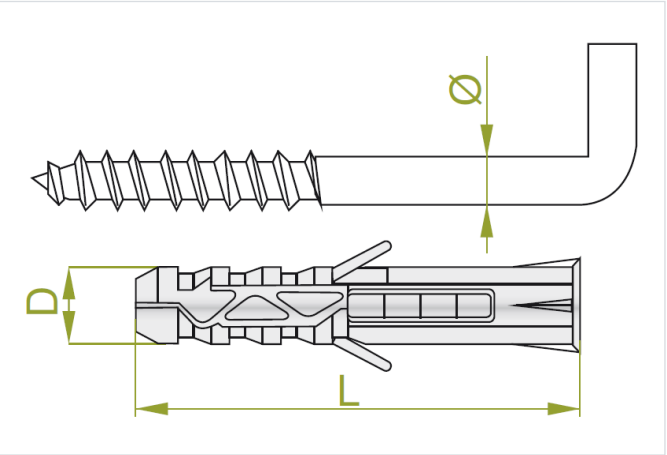

- Montáž konštrukcie, zavesenie káblových trás k betónovému podkladu.

Materiál

- G - galvanicky pozinkovaná oceľ STN EN ISO 2081

Verzie

Symbol	Katalógové číslo	Rozmer o (mm)	Rozmer D (mm)	Dĺžka L (mm)	Množstvo (ks)
KHK6/30 G	650157	2.50	6	30	100
KHK8/40 G	650257	3.50	8	40	100
KHK10/50 G	650357	4	10	50	100
KHK10/60 G	650457	5	10	60	100