Káblové nosné systémy › Nosné a montážne prvky › Spojovacie prvky

KG... Hmoždinka - galvanický zinok



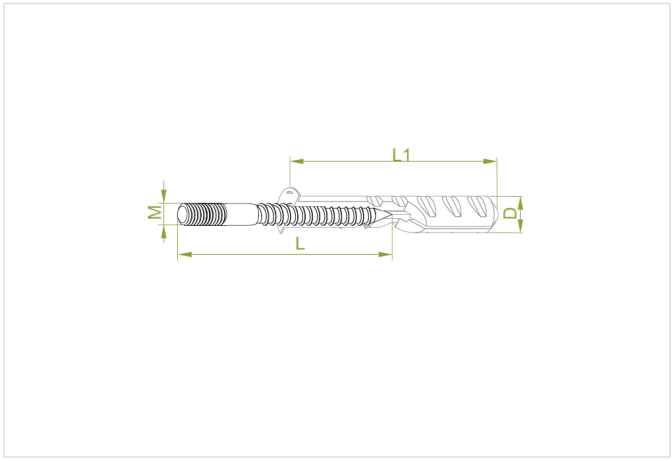

- Montáž konštrukcie, zavesenie káblových trás k betónovému podkladu.

Materiál

- G - galvanicky pozinkovaná oceľ STN EN ISO 2081

Verzie

Symbol	Rozmer M (mm)	Príruba D (mm)	Dĺžka L (mm)	Dĺžka L1 (mm)	Katalógové číslo	Množstvo (ks)
KG8/12×60 G	8	12	60	58	650156	100
KG8/12×80 G	8	12	80	60	650256	100
KG8/12×100 G	8	12	40	60	650356	100
KG8/12×120 G	8	12	60	60	650456	100