KDT B Uholník



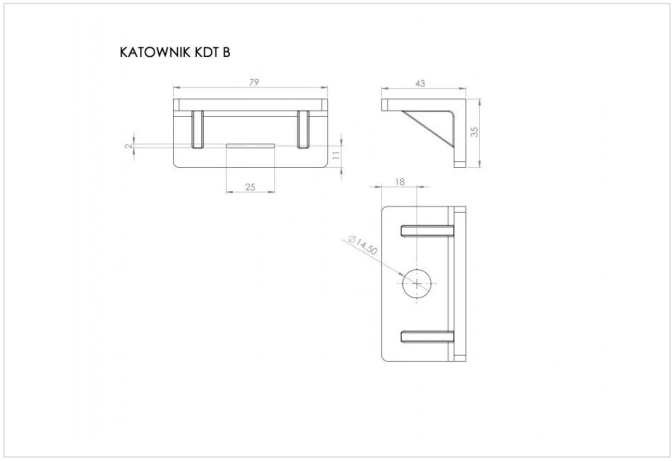

- Používa sa na prichytenie KO objímok k stĺpom.

Materiál

- PA 6 GF30
- Alebo na objednávku PA 6 GF30 VO (obsahuje spomaľovače horenia)

Verzie

Symbol
KDT B