KDM... Držiak I-nosníka



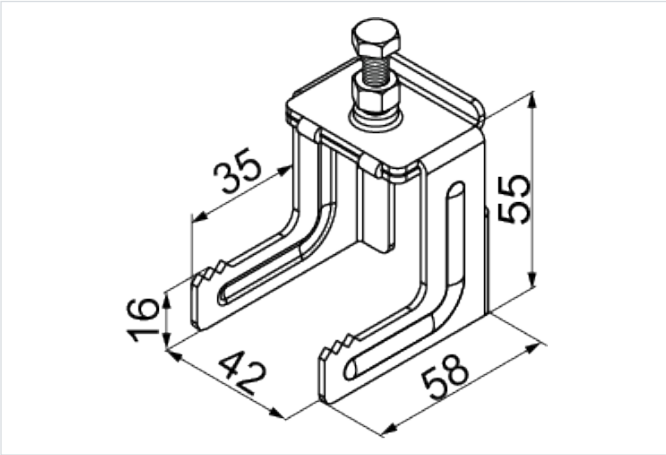

- S - oceľ pozinkovaná metódou Sendzimir STN EN 10346:2015 Dostupné povrchové úpravy: FP - pozinkovanie metódou zinkových lamiel STN EN ISO 10683:2018 E - nerezová oceľ L - lakovanie v štandardnej farbe RAL Zavesenie káblových trás.

Materiál

- S - oceľ pozinkovaná metódou Sendzimir STN EN 10346:2015

Dostupné povrchové úpravy:

- FP - zinkované metódou zinkových lamiel STN EN ISO 10683:2018
- E - nerezová oceľ
- L - lakovanie v štandardnej farbe RAL

Doplňujúce informácie

- Montáž na I-nosník pomocou sady konzol pozostávajúcej z 2 konzol KDM a C-profilu CWC40H22

Verzie

Symbol	Katalógové číslo	Hmotnosť 1 ks (kg)	Množstvo (ks)
KDM S	751205	0.13	100

Príklady použitia

