KDDS... Držiak I-nosníka



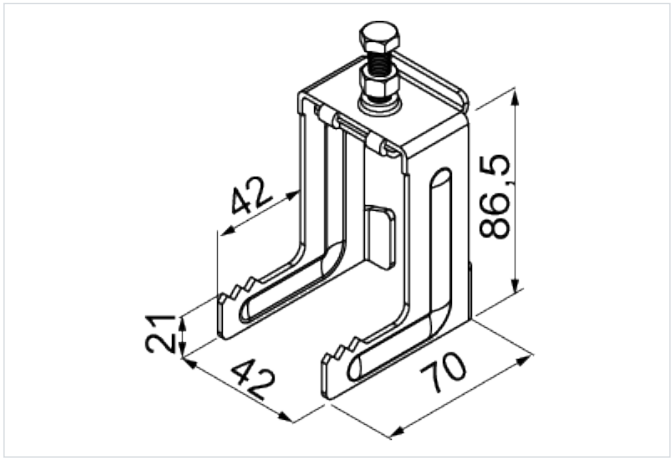

- Zavesenie káblových trás.

Materiál

- S - oceľ pozinkovaná metódou Sendzimir STN EN 10346:2015

Dostupné povrchové úpravy:

- FP - zinkované metódou zinkových lamiel STN EN ISO 10683:2018
- E - nerezová oceľ
- L - lakovanie v štandardnej farbe RAL

Doplňujúce informácie

- Montáž na I-nosník pomocou sady konzol pozostávajúcej z 2 konzol KDDS a C-profilu CWC40H40

Verzie

Symbol	Katalógové číslo	Hmotnosť 1 ks (kg)	Množstvo (ks)
KDDS S	751407	0.20	50

Príklady použitia

