Káblové nosné systémy › Nosné a montážne prvky › Spojovacie prvky

GS6x40 Stropný klinec - galvanický zinok



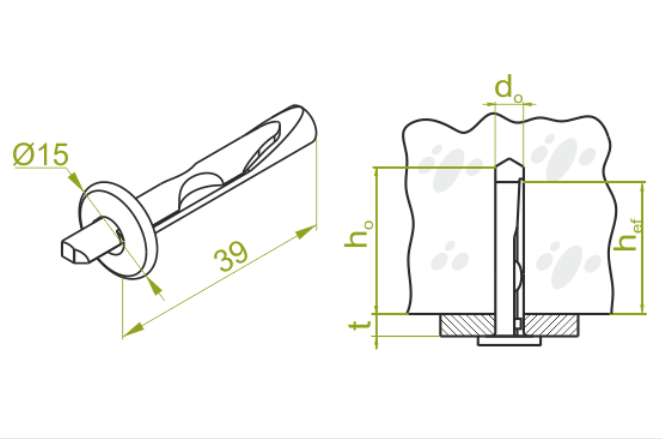

rýchla montáž: áno

- Montáž konštrukcií a zavesenie káblových trás k betónovému podkladu.

Materiál

- G - galvanicky pozinkovaná oceľ STN EN ISO 2081

Doplňujúce informácie

- D0 - priemer vrtáka
- H0 - min. hĺbka vŕtania
- Hef - efektívna kotviaca hĺbka
- T – max. užitočná hrúbka

Verzie

Symbol	Katalógové číslo	Rozmer d (mm)	Množstvo (ks)
GS6x40 G	652060	6	100