DPH... I-nosník hutnícky - žiarový zinok



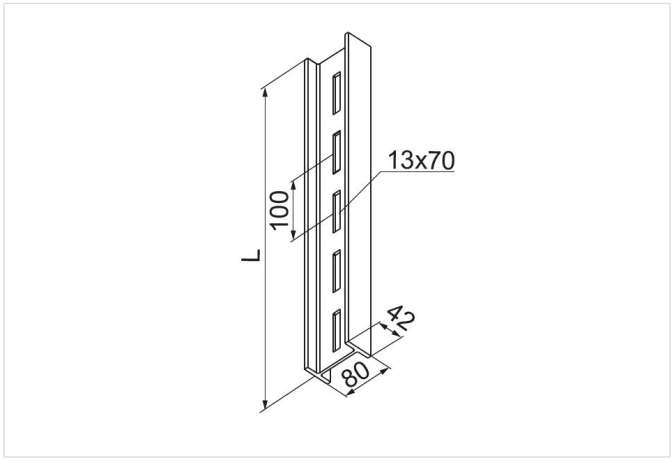

Funkčná odolnosť v požiari: E-90
Výrobok určený na vysoké zaťaženie: áno

- Základný stavebný prvok ťažkých systémov vedenia káblov. Používa sa aj na montáž vertikálnych rebríkov.

Materiál

- F - žiarovo zinkovaná oceľ STN EN ISO 1461:2023

Dostupné povrchové úpravy:

- L - lakovanie v štandardnej farbe RAL

Verzie

Symbol	Katalógové číslo	Dĺžka L (mm)	Hmotnosť 1 ks (kg)	Množstvo (ks)
DPH200 F	700220	200	1.14	10
DPH300 F	700230	300	1.17	10
DPH400 F	700240	400	2.29	8
DPH500 F	700250	500	2.85	8
DPH600 F	700260	600	3.40	4
DPH700 F	700270	700	3.95	2
DPH800 F	700280	800	4.55	2
DPH900 F	700290	900	5.10	2
DPH1000 F	700211	1 000	5.70	2
DPH1500 F	700216	1 500	8.50	2
DPH2000 F	700212	2 000	11.40	2
DPH3000 F	700213	3 000	17.10	2
DPH6000 F	700217	6 000	34.20	1

Príklady použitia

A							
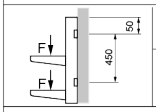	L [mm]	100	200	300	400	500	600
	$F_{max.}$ [kN]	6,0	5,7	5,4	5,1	4,6	3,9
A							
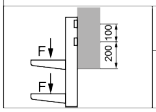	L [mm]	100	200	300	400	500	600
	$F_{max.}$ [kN]	3,6	3,2	2,7	2,4	2,2	2,0