CZRU63... Rúrový kríž

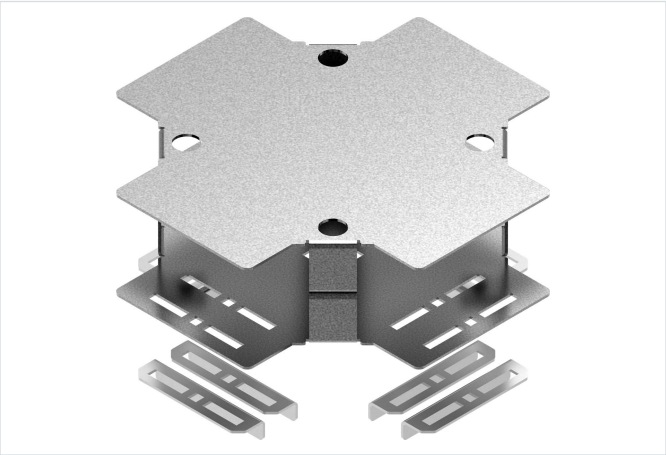

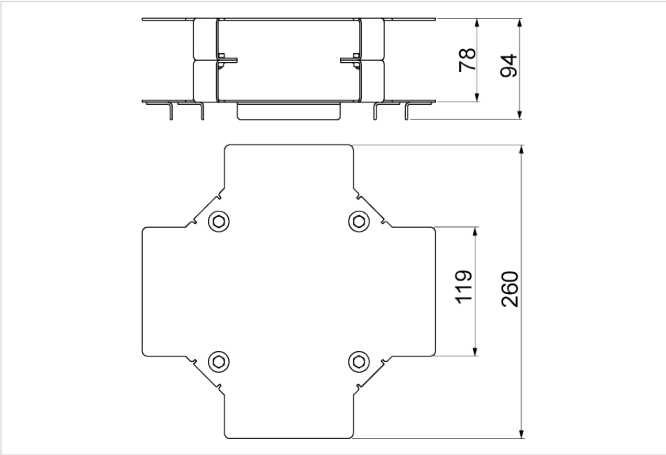

Hrúbka plechu: 2.0 mm

- Vetvenie káblovej trasy vedenej v rúrach. Ochrana káblov.

Materiál

- S - oceľ pozinkovaná metódou Sendzimir STN EN 10346:2015

Dostupné povrchové úpravy:

- F - žiarovo zinkovaná oceľ STN EN ISO 1461:2023
- E - nerezová oceľ
- L - lakovanie v štandardnej farbe RAL

Doplňujúce informácie

- Rozsah priemerov rúr Ø40 – Ø63,5
- Súčasťou sú uholníkové profily na spevnenie spoja rúry
- Zlepšujú vizuálny vzhľad realizácie káblovej trasy

Verzie

Symbol	Katalógové číslo	Hmotnosť 1 ks (kg)	Množstvo (ks)
CZRU63 S	812463	1.45	1