CYB... Strmeň oválny - nerez A2



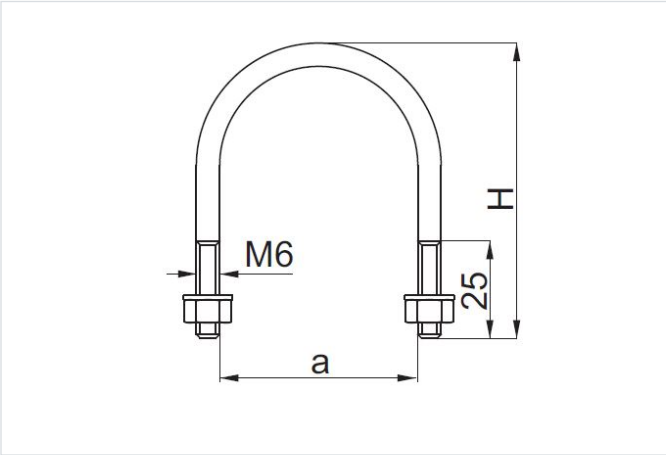

Nový výrobok: áno

- Upevnenie oceľových inštalačných rúrok typu RU... a RUM...
- Upevnenie fotovoltaických konštrukcií na balkónové zábradlie s okrúhlym prierezom

Materiál

- E - nerezová oceľ A2 (1.4301)

Doplňujúce informácie

- Výrobky z nerezovej ocele s veľmi vysokou koróznou odolnosťou
- Veľkosti U-skrutiek vyhovujú väčšine profilov, z ktorých je balkónové zábradlie vyrobené
- Rýchla montáž systémov na balkónové zábradlie

Verzie

Symbol	Katalógové číslo	Rozmer a (mm)	Výška H (mm)	Hmotnosť 1 ks (kg)	Množstvo (ks)
CYB16 E2	899916	18	35	0.02	1
CYB20 E2	899920	22	39	0.02	1
CYB25 E2	899925	27	44	0.02	1
CYB32 E2	899932	34	51	0.02	1
CYB40 E2	899940	42	59	0.03	1
CYB50 E2	899950	52	69	0.03	1
CYB60 E2	899960	62	79	0.03	1
CYB63,5 E2	899963	65	90	0.04	1

Príklady použitia

