CW...40H40... C-uholník

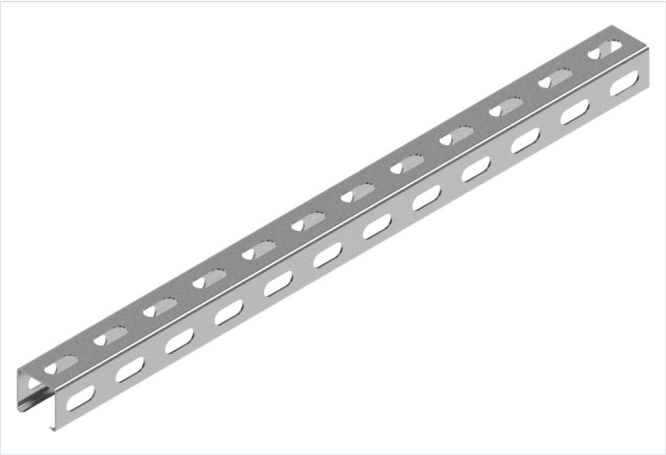

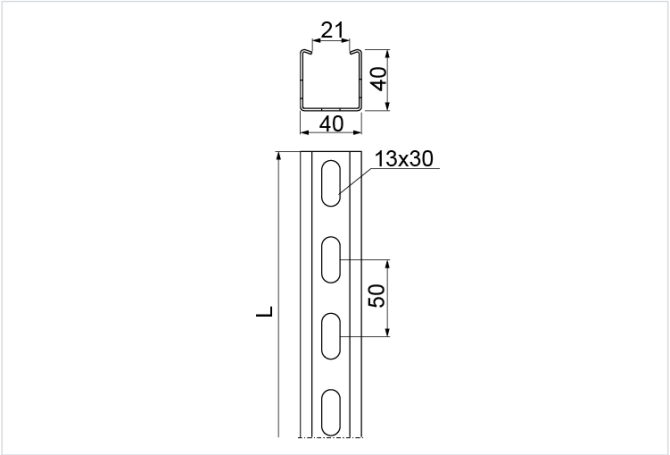

- Na zavesenie svietidiel a ako konštrukčný prvok na montáž rebríkov a káblových žľabov. Ako nosný prvok pre nástenné konzoly: WWSR..., WW..., WWS/WWSO..., WU/WUO..., WWSN..., WS..., WZS..., WSZN... (pre hr. ≥ 2 mm), WTL..., WWT..., WPL..., WPT..., WMCN..., WMC/WMCO…

Materiál

- S - oceľ pozinkovaná metódou Sendzimir STN EN 10346:2015

Dostupné povrchové úpravy:

- F - žiarovo zinkovaná oceľ STN EN ISO 1461:2023
- E - nerezová oceľ
- L - lakovanie v štandardnej farbe RAL

Doplňujúce informácie

- Pri veľkej objednávke možnosť výroby ľubovoľnej dĺžky do 6 m
- Na spojenie profilu so spojkou použite skrutky SGKM10x16 alebo SGM10x16
- Variant F dostupný pri objednávkach nad 300 m
- Variant E pre úseky do 3 m

Verzie

Symbol	Hrúbka plechu	Katalógové číslo	Dĺžka L (mm)	Hmotnosť 1 ks (kg)	Množstvo (ks)
HRÚBKA PLECHU: 1.2 MM					
CWD40H40/2 S	1.2 mm	611020	2 000	2.20	8
CWD40H40/3 S	1.2 mm	611030	3 000	3.30	8
CWD40H40/6 S	1.2 mm	611060	6 000	6.60	8
HRÚBKA PLECHU: 2.0 MM					
CWC40H40/2 S	2.0 mm	611220	2 000	3.50	8
CWC40H40/3 S	2.0 mm	611230	3 000	5.30	8
CWC40H40/6 S	2.0 mm	611260	6 000	10.60	8
HRÚBKA PLECHU: 3.0 MM					
CWT40H40/3 S	3.0 mm	641230	3 000	7.92	4
CWT40H40/6 S	3.0 mm	641260	6 000	15.84	4