CW...40H22... C-uholník



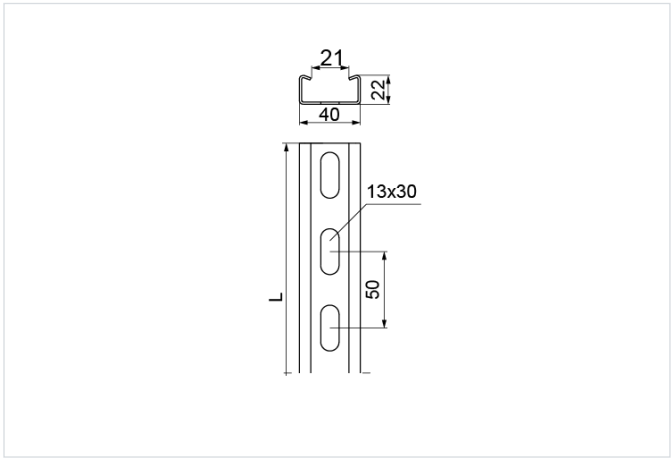

- Na zavesenie svietidiel a ako konštrukčný prvok na montáž rebríkov a káblových žľabov. Ako nosný prvok pre nástenné výložníky: WWSR..., WW..., WWS/WWSO..., WU/WUO..., WWSN..., WS..., WZS..., WSZN... (pre hrúbku ≥ 2 mm), WTL..., WWT..., WPL..., WPT...

Materiál

- S - oceľ pozinkovaná metódou Sendzimir STN EN 10346:2015
- MC - oceľ s povlakom Magnelis®

Dostupné povrchové úpravy:

- F - žiarovo zinkovaná oceľ STN EN ISO 1461:2023
- E - nerezová oceľ
- L - lakovanie v štandardnej farbe RAL

Doplňujúce informácie

- Na spojenie profilu so spojkou použite skrutky SGKM10x16 alebo SGM10x16
- Variant F dostupný pri objednávkach nad 300 m
- Variant E pre úseky do 3 m

Verzie

Symbol	Hrúbka plechu	Katalógové číslo	Dĺžka L (mm)	Hmotnosť 1 ks (kg)	Množstvo (ks)
MATERIÁL: S - OCEĽ POZINKOVANÁ METÓDOU SENDZIMIR · HRÚBKA PLECHU: 1.2 MM					
CWD40H22/2 S	1.2 mm	610120	2 000	1.60	8
CWD40H22/3 S	1.2 mm	610130	3 000	2.40	8
CWD40H22/6 S	1.2 mm	610160	6 000	4.80	8
MATERIÁL: S - OCEĽ POZINKOVANÁ METÓDOU SENDZIMIR · HRÚBKA PLECHU: 1.5 MM					
CWP40H22/02 S	1.5 mm	610202	200	0.21	50
CWP40H22/03 S	1.5 mm	610203	300	0.31	50
CWP40H22/04 S	1.5 mm	610204	400	0.41	30
CWP40H22/05 S	1.5 mm	610205	500	0.52	30
CWP40H22/1 S	1.5 mm	610210	1 000	1.03	8
CWP40H22/2 S	1.5 mm	610220	2 000	2.06	8
CWP40H22/3 S	1.5 mm	610230	3 000	3.09	8
CWP40H22/6 S	1.5 mm	610260	6 000	6.18	8
MATERIÁL: S - OCEĽ POZINKOVANÁ METÓDOU SENDZIMIR · HRÚBKA PLECHU: 2.0 MM					
CWC40H22/2 S	2.0 mm	610320	2 000	2.68	8
CWC40H22/3 S	2.0 mm	610330	3 000	4.02	8
CWC40H22/6 S	2.0 mm	610360	6 000	8.04	8

Symbol	Hrúbka plechu	Katalógové číslo	Dĺžka L (mm)	Hmotnosť 1 ks (kg)	Množstvo (ks)
MATERIÁL: MC - OCEĽ S POVLAKOM MAGNELIS® · HRÚBKA PLECHU: 1.5 MM					
CWP40H22/2 MC	1.5 mm	6102205	2 000	2.06	8
CWP40H22/3 MC	1.5 mm	6102305	3 000	3.09	8