CW...30H30... C-uholník

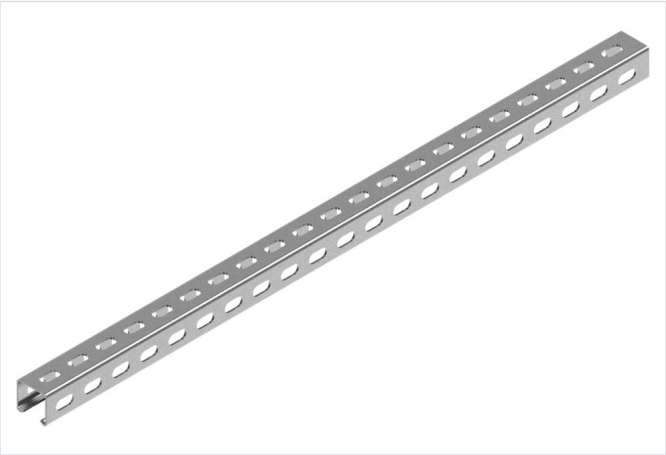

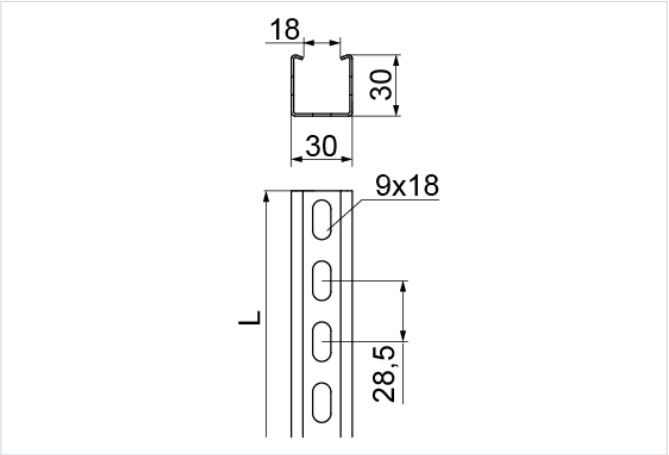

- Na zavesenie svietidiel a ako konštrukčný prvok na montáž rebríkov a káblových žľabov. Ako nosný prvok pre výložníky: WWSR..., WW..., WWS/WWSO..., WU/WUO..., WWSN...

Materiál

- S - oceľ pozinkovaná metódou Sendzimir STN EN 10346:2015

Dostupné povrchové úpravy:

- F - žiarovo zinkovaná oceľ STN EN ISO 1461:2023
- L - lakovanie v štandardnej farbe RAL

Doplňujúce informácie

- Pri veľkej objednávke možnosť výroby ľubovoľnej dĺžky do 6 m
- Na spojenie profilu so spojkou použite skrutky SGKM8x14 alebo SGM8x14
- Variant F dostupný pri objednávkach nad 300 m

Verzie

Symbol	Hrúbka plechu	Katalógové číslo	Dĺžka L (mm)	Hmotnosť 1 ks (kg)	Množstvo (ks)
HRÚBKA PLECHU: 1.2 MM					
CWD30H30/2 S	1.2 mm	613520	2 000	1.64	8
CWD30H30/3 S	1.2 mm	613530	3 000	2.46	8
HRÚBKA PLECHU: 1.5 MM					
CWP30H30/2 S	1.5 mm	613620	2 000	2	8
CWP30H30/3 S	1.5 mm	613630	3 000	3	8
HRÚBKA PLECHU: 2.0 MM					
CWC30H30/2 S	2.0 mm	613720	2 000	2.64	8
CWC30H30/3 S	2.0 mm	613730	3 000	3.96	8