Káblové nosné systémy › Nosné a montážne prvky › Uholníky

# CWD20H10... C-uholník

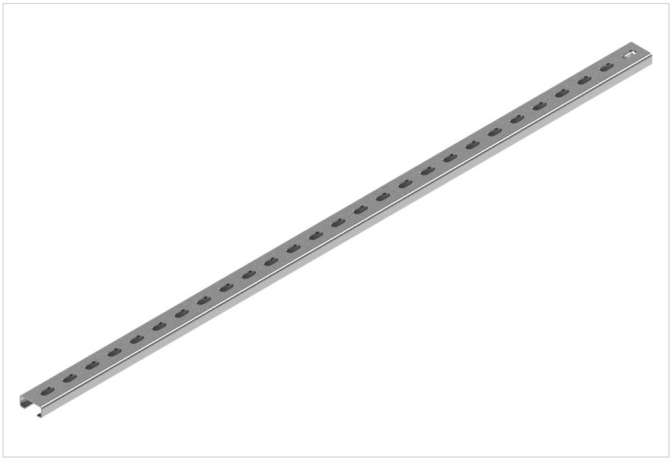

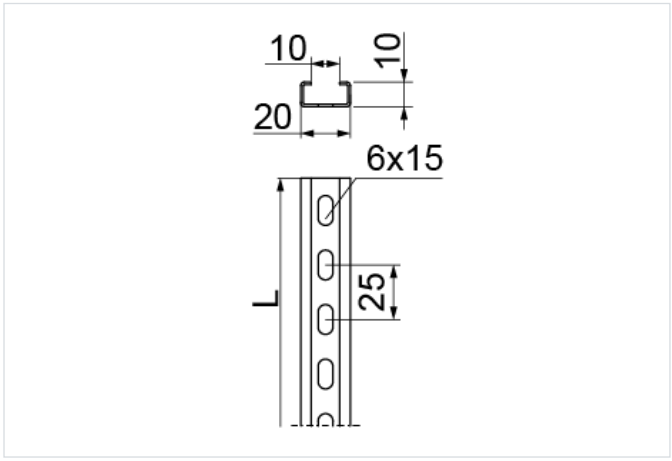


**Hrúbka plechu:** 1.2 mm

- Používa sa ako priečka rebríkov.

## Materiál

- S - oceľ pozinkovaná metódou Sendzimir STN EN 10346:2015

Dostupné povrchové úpravy:

- F - žiarovo zinkovaná oceľ STN EN ISO 1461:2023
- L - lakovanie v štandardnej farbe RAL

## Doplňujúce informácie

- Pri objednávke nad 200 ks možnosť výroby v iných dĺžkach a hrúbkach
- Na spojenie profilu so spojkou použite skrutky SGKM6x12 alebo SGM6x12
- Variant F dostupný pri objednávkach nad 300 m

## Verzie

| Symbol | Dĺžka L (mm) | Hmotnosť 1 ks (kg) | Katalógové číslo | Množstvo (ks) |
|---|---|---|---|---|
| **CWD20H10/2 S** | 2 000 | 0.70 | 616220 | 20 |