CTM...40H40... C-uholník

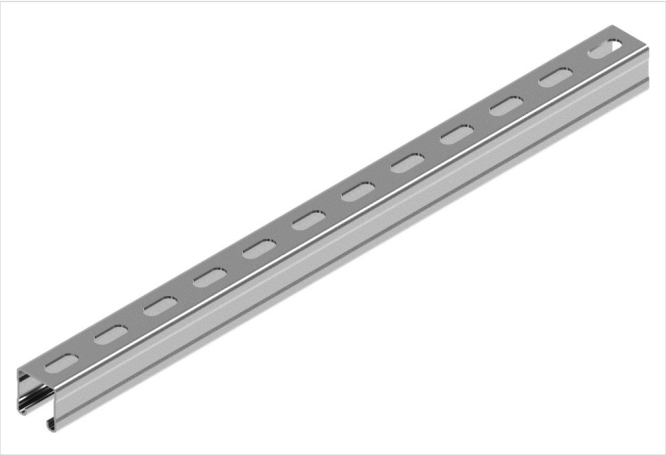

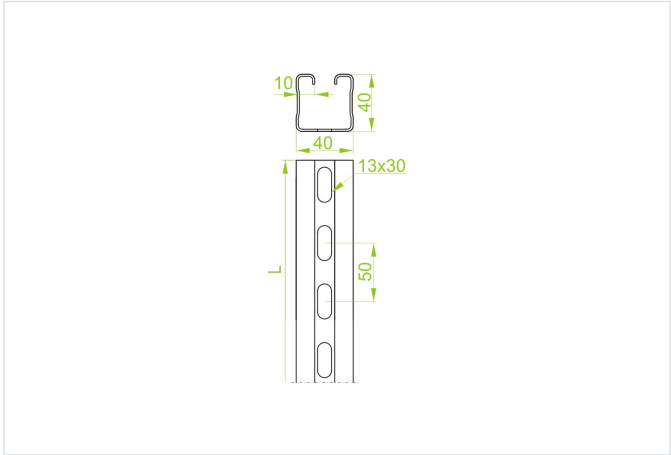

- Na zavesenie svietidiel a ako konštrukčný prvok na montáž rebríkov a káblových žľabov. Ako nosný prvok pre výložníky: WWSR..., WW..., WWS/WWSO..., WU/WUO..., WWSN..., WSZN..., WTL..., WWT..., WPL..., WPT..., WMCN..., WMC/WMCO..., WWCN..., WWC..., WMCT..., WWCT/WWCTO..., WWV...

Materiál

- S - oceľ pozinkovaná metódou Sendzimir STN EN 10346:2015

Dostupné povrchové úpravy:

- F - žiarovo zinkovaná oceľ STN EN ISO 1461:2023
- L - lakovanie v štandardnej farbe RAL

Doplňujúce informácie

- Produkt dostupný pri objednávke nad 100 ks
- Pri veľkých objednávkach je možné vyrobiť profil z plechu s hrúbkou 2,5 mm.
- Variant F dostupný pri objednávkach nad 300 m
- Na spojenie profilu so spojkou použite skrutky SGKM10x20 alebo SGM10x20

Verzie

Symbol	Hrúbka plechu	Katalógové číslo	Dĺžka L (mm)	Hmotnosť 1 ks (kg)	Množstvo (ks)
HRÚBKA PLECHU: 2.0 MM					
CTMC40H40/3 S	2.0 mm	640030	3 000	6.86	2
CTMC40H40/6 S	2.0 mm	640060	6 000	13.73	1
HRÚBKA PLECHU: 3.0 MM					
CTMT40H40/3 S	3.0 mm	640130	3 000	9.79	2
CTMT40H40/6 S	3.0 mm	640160	6 000	19.58	1