# CMT80H80... C-uholník

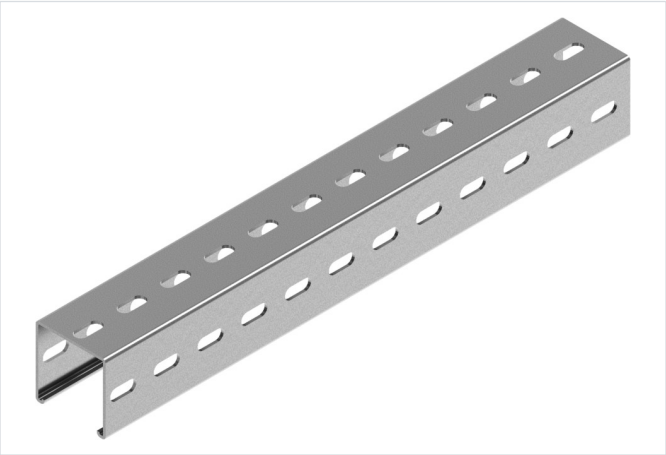

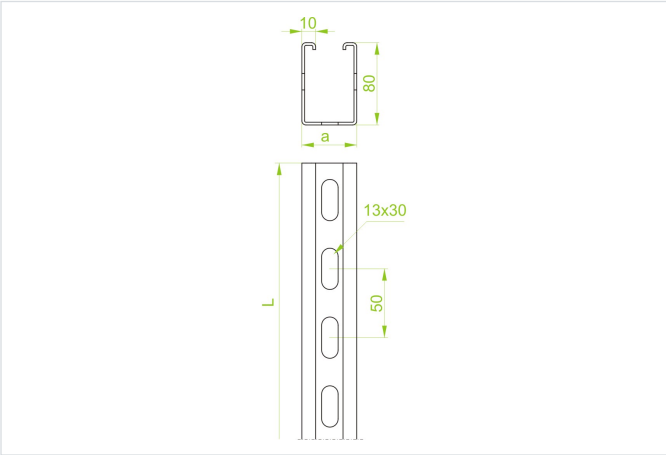


**Hrúbka plechu:** 3.0 mm

- Tvorba nosných konštrukcií. Ako nosný prvok pre výložníky: WWSR..., WW..., WWS/WWSO..., WU/WUO..., WWSN..., WSZN..., WPL..., WPT..., WMCN..., WMC/WMCO..., WWCN..., WWC..., WMCT..., WWCT/WWCTO..., WWV...

## Materiál

- S - oceľ pozinkovaná metódou Sendzimir STN EN 10346:2015

Dostupné povrchové úpravy:

- F - žiarovo zinkovaná oceľ STN EN ISO 1461:2023
- L - lakovanie v štandardnej farbe RAL

## Doplňujúce informácie

- Pri veľkých objednávkach je možné objednať ľubovoľné úseky do 6 m
- Na spojenie profilu so spojkou použite skrutky SGKM10x20 alebo SGM10x20

## Verzie

| Symbol | Dĺžka L (mm) | Šírka a (mm) | Katalógové číslo | Hmotnosť 1 ks (kg) | Množstvo (ks) |
|---|---|---|---|---|---|
| **CMT80H80/3 S** | 3 000 | 80 | 640831 | 17.20 | 1 |
| **CMT80H80/6 S** | 6 000 | 80 | 640861 | 34.40 | 1 |