Káblové nosné systémy › Nosné a montážne prvky › Uholníky

CMT50H100... C-uholník

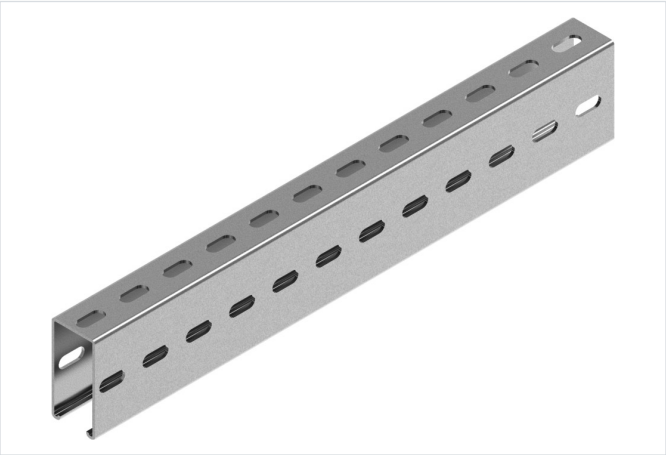

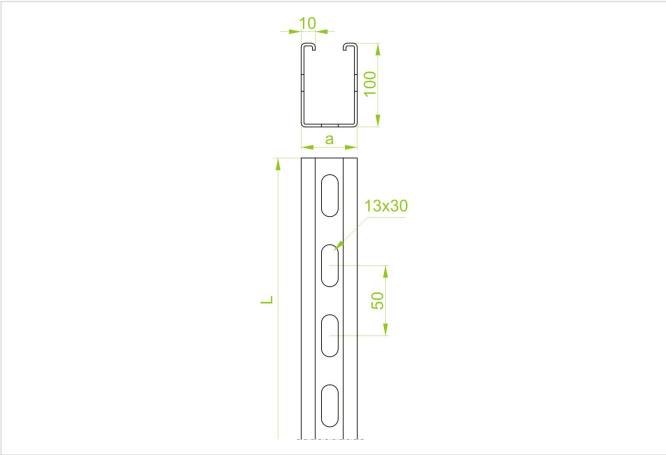

Hrúbka plechu: 3.0 mm

- Tvorba nosných konštrukcií. Ako nosný prvok pre výložníky: WWSR..., WW..., WWS/WWSO..., WU/WUO..., WWSN..., WSZN..., WPL..., WPT..., WMCN..., WMC/WMCO..., WWCN..., WWC..., WMCT..., WWCT/WWCTO..., WWV...

Materiál

- S - oceľ pozinkovaná metódou Sendzimir STN EN 10346:2015

Dostupné povrchové úpravy:

- F - žiarovo zinkovaná oceľ STN EN ISO 1461:2023
- L - lakovanie v štandardnej farbe RAL

Doplňujúce informácie

- Pri veľkej objednávke možnosť výroby ľubovoľnej dĺžky do 6 m
- Na spojenie profilu so spojkou použite skrutky SGKM10x20 alebo SGM10x20

Verzie

Symbol	Šírka a (mm)	Dĺžka L (mm)	Hmotnosť 1 ks (kg)	Katalógové číslo	Množstvo (ks)
CMT50H100/3 S	50	3 000	15.92	610336	1
CMT50H100/6 S	50	6 000	35.84	610366	1