CMT40H80... N C-uholník

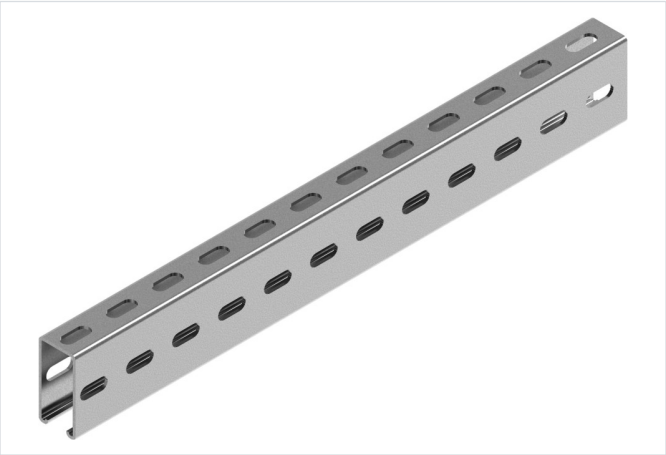

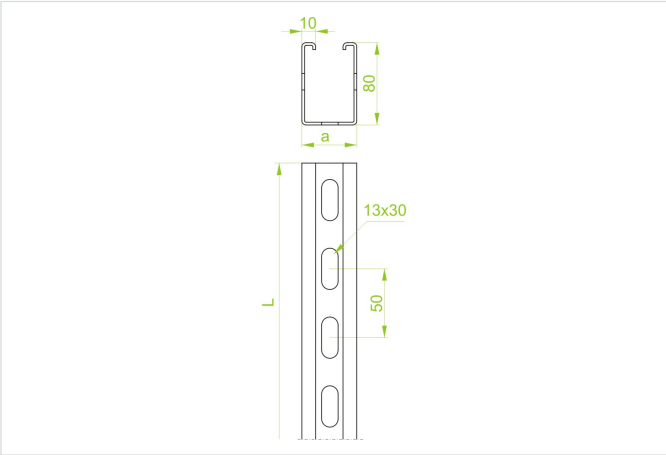

Hrúbka plechu: 3.0 mm

- Na zavesenie svietidiel a ako konštrukčný prvok na montáž rebríkov a káblových žľabov. Ako nosný prvok pre výložníky: WWSR..., WW..., WWS/WWSO..., WU/WUO..., WWSN..., WS..., WZS..., WSZN..., WTL..., WWT..., WPL..., WPT..., WMCN..., WMC/WMCO...

Materiál

- S - oceľ pozinkovaná metódou Sendzimir STN EN 10346:2015

Dostupné povrchové úpravy:

- F - žiarovo zinkovaná oceľ STN EN ISO 1461:2023
- L - lakovanie v štandardnej farbe RAL

Doplňujúce informácie

- Pri veľkej objednávke možnosť výroby ľubovoľnej dĺžky do 6 m
- Na spojenie profilu so spojkou použite skrutky SGKM10x20 alebo SGM10x20

Verzie

Symbol	Šírka a (mm)	Dĺžka L (mm)	Hmotnosť 1 ks (kg)	Katalógové číslo	Množstvo (ks)
CMT40H80/3N S	40	3 000	14.20	610136	2
CMT40H80/6N S	40	6 000	28.40	610166	1