CM...41H41... C-uholník

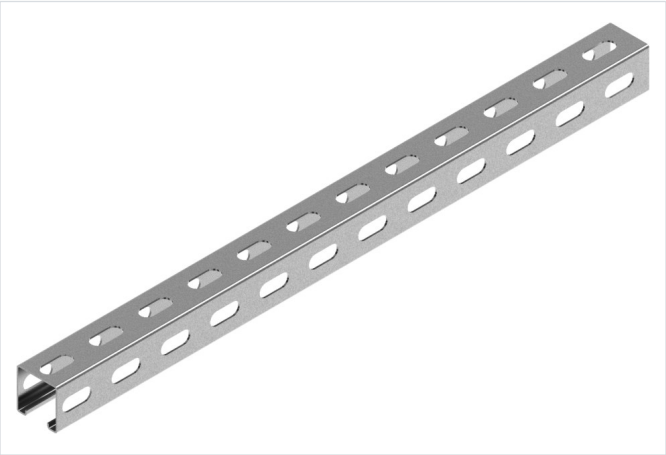

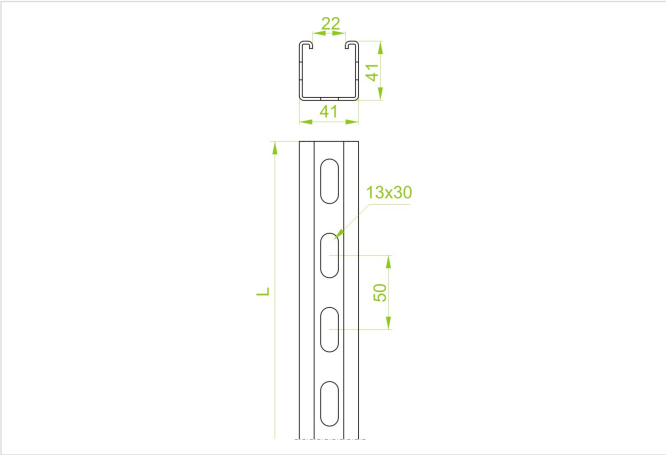

Nový výrobok: áno
Funkčná odolnosť v požiari: E-90

- Na zavesenie svietidiel a ako konštrukčný prvok na montáž rebríkov a káblových žľabov. Ako nosný prvok pre nástenné konzoly: WWSR..., WW..., WWS/WWSO..., WU/WUO..., WWSN..., WS..., WZS..., WSZN... (pre hr. ≥ 2 mm), WTL..., WWT..., WPL..., WPT..., WMCN..., WMC/WMCO…

Materiál

- S - oceľ pozinkovaná metódou Sendzimir STN EN 10346:2015

Dostupné povrchové úpravy:

- E - nerezová oceľ
- L - lakovanie v štandardnej farbe RAL

Doplňujúce informácie

- Pri objednávke nad 200 ks možnosť výroby v iných dĺžkach a hrúbkach
- Na spojenie profilu so spojkou použite skrutky SGKM10x16 alebo SGM10x16
- Variant E pre úseky do 3 m

Verzie

Symbol	Hrúbka plechu	Dĺžka L (mm)	Hmotnosť 1 ks (kg)	Katalógové číslo	Množstvo (ks)
HRÚBKA PLECHU: 1.5 MM					
CMP41H41/02 S	1.5 mm	200	0.26	644102	30
CMP41H41/03 S	1.5 mm	300	0.40	644103	30
CMP41H41/04 S	1.5 mm	400	0.53	644104	30
CMP41H41/05 S	1.5 mm	500	0.66	644105	30
CMP41H41/06 S	1.5 mm	600	0.80	644106	30
CMP41H41/07 S	1.5 mm	700	0.92	644107	30
CMP41H41/08 S	1.5 mm	800	1.06	644108	30
CMP41H41/09 S	1.5 mm	900	1.19	644109	30
CMP41H41/1 S	1.5 mm	1 000	1.32	644110	8
CMP41H41/2 S	1.5 mm	2 000	2.64	644120	8
CMP41H41/3 S	1.5 mm	3 000	3.96	644130	8
CMP41H41/6 S	1.5 mm	6 000	7.92	644160	8
HRÚBKA PLECHU: 2.0 MM					
CMC41H41/02 S	2.0 mm	200	0.35	644202	30
CMC41H41/03 S	2.0 mm	300	0.53	644203	30
CMC41H41/04 S	2.0 mm	400	0.71	644204	30
CMC41H41/05 S	2.0 mm	500	0.89	644205	30

Symbol	Hrúbka plechu	Dĺžka L (mm)	Hmotnosť 1 ks (kg)	Katalógové číslo	Množstvo (ks)
CMC41H41/06 S	2.0 mm	600	1.06	644206	30
CMC41H41/07 S	2.0 mm	700	1.24	644207	8
CMC41H41/08 S	2.0 mm	800	1.41	644208	8
CMC41H41/09 S	2.0 mm	900	1.60	644209	8
CMC41H41/1 S	2.0 mm	1 000	1.78	644210	8
CMC41H41/2 S	2.0 mm	2 000	3.56	644220	8
CMC41H41/3 S	2.0 mm	3 000	5.34	644230	8
CMC41H41/6 S	2.0 mm	6 000	10.68	644260	8
HRÚBKA PLECHU: 2.5 MM					
CMM41H41/3 S	2.5 mm	3 000	6.66	644330	8
CMM41H41/6 S	2.5 mm	6 000	13.32	644360	8
HRÚBKA PLECHU: 3.0 MM					
CMT41H41/3 S	3.0 mm	3 000	7.92	644430	4
CMT41H41/6 S	3.0 mm	6 000	15.84	644460	4