CM...41H41... C-uholník - žiarový zinok

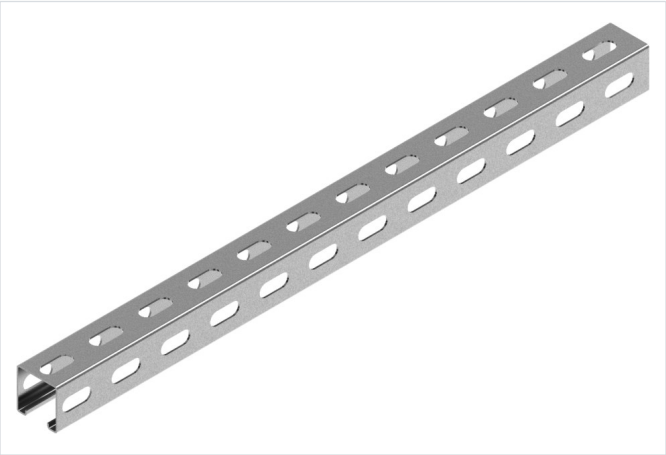

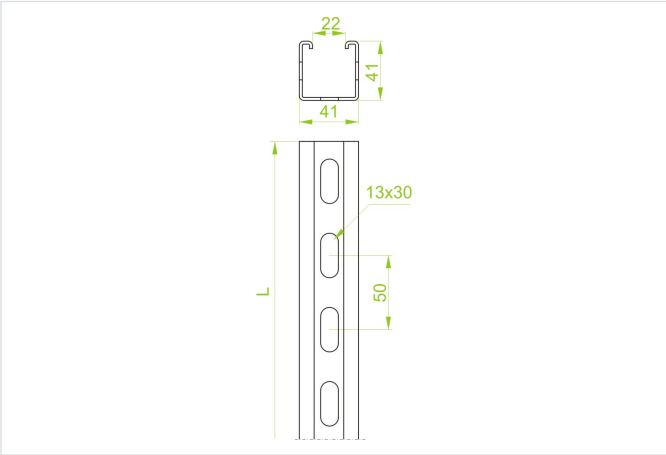

Nový výrobok: áno
Funkčná odolnosť v požiari: E-90

- Na zavesenie svietidiel a ako konštrukčný prvok na montáž rebríkov a káblových žľabov. Ako nosný prvok pre nástenné konzoly: WWSR..., WW..., WWS/WWSO..., WU/WUO..., WWSN..., WS..., WZS..., WSZN... (pre hr. ≥ 2 mm), WTL..., WWT..., WPL..., WPT..., WMCN..., WMC/WMCO…

Materiál

- F - žiarovo zinkovaná oceľ STN EN ISO 1461:2023

Dostupné povrchové úpravy:

- L - lakovanie v štandardnej farbe RAL

Doplňujúce informácie

- Pri objednávke nad 200 ks možnosť výroby v iných dĺžkach a hrúbkach
- Na spojenie profilu so spojkou použite skrutky SGKFM10x16

Verzie

Symbol	Hrúbka plechu	Katalógové číslo	Dĺžka L (mm)	Hmotnosť 1 ks (kg)	Množstvo (ks)
HRÚBKA PLECHU: 1.5 MM					
CMP41H41/02 F	1.5 mm	621102	200	0.26	30
CMP41H41/03 F	1.5 mm	621103	300	0.40	30
CMP41H41/04 F	1.5 mm	621104	400	0.53	30
CMP41H41/05 F	1.5 mm	621105	500	0.66	30
CMP41H41/06 F	1.5 mm	621106	600	0.80	30
CMP41H41/07 F	1.5 mm	621107	700	0.92	30
CMP41H41/08 F	1.5 mm	621108	800	1.06	30
CMP41H41/09 F	1.5 mm	621109	900	1.19	30
CMP41H41/1 F	1.5 mm	621110	1 000	1.32	8
CMP41H41/2 F	1.5 mm	621122	2 000	2.64	8
CMP41H41/3 F	1.5 mm	621132	3 000	3.96	8
CMP41H41/6 F	1.5 mm	621162	6 000	7.92	8
HRÚBKA PLECHU: 2.0 MM					
CMC41H41/2 F	2.0 mm	621222	2 000	3.56	8
CMC41H41/3 F	2.0 mm	621232	3 000	5.34	8
CMC41H41/6 F	2.0 mm	621262	6 000	10.68	8