# CM...41H21... C-uholník



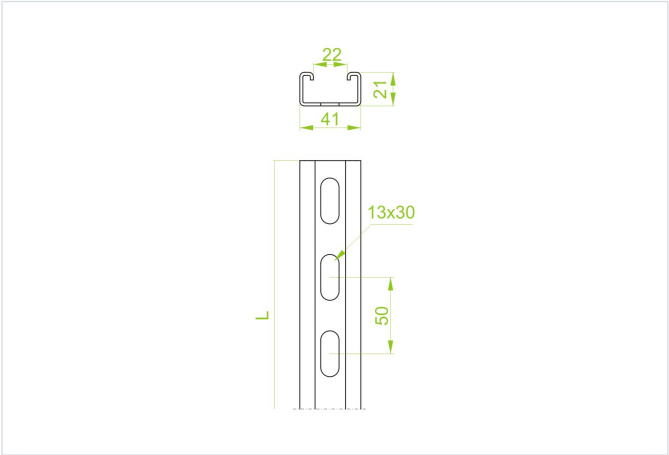


**Nový výrobok:** áno
**Funkčná odolnosť v požiari:** E-90

- Na zavesenie svietidiel a ako konštrukčný prvok na montáž rebríkov a káblových žľabov. Ako nosný prvok pre nástenné výložníky: WWSR..., WW..., WWS/WWSO..., WU/WUO..., WWSN..., WS..., WZS..., WSZN... (pre hrúbku ≥ 2 mm), WTL..., WWT..., WPL..., WPT...

## Materiál

- S - oceľ pozinkovaná metódou Sendzimir STN EN 10346:2015
- F - žiarovo zinkovaná oceľ STN EN ISO 1461:2023

Dostupné povrchové úpravy:

- L - lakovanie v štandardnej farbe RAL
- Oceľ, žiarovo zinkovaná.
- STN EN ISO 1461:2011 (HDG)

Dostupné na objednávku:

- L - práškové lakovanie v celej škále farieb (PC)

## Doplňujúce informácie

- Variant E pre úseky do 3 m
- Na spojenie profilu so spojkou použite skrutky SGKM10x16 alebo SGM10x16
- Pri objednávke nad 200 ks možnosť výroby v iných dĺžkach a hrúbkach

## Verzie

| Symbol | Hrúbka plechu | Dĺžka L (mm) | Hmotnosť 1 ks (kg) | Katalógové číslo | Množstvo (ks) |
|---|---|---|---|---|---|
| **MATERIÁL: S - OCEĽ POZINKOVANÁ METÓDOU SENDZIMIR · HRÚBKA PLECHU: 1.5 MM** | | | | | |
| **CMP41H21/02 S** | 1.5 mm | 200 | 0.23 | 640102 | 50 |
| **CMP41H21/03 S** | 1.5 mm | 300 | 0.35 | 640103 | 50 |
| **CMP41H21/04 S** | 1.5 mm | 400 | 0.47 | 640104 | 30 |
| **CMP41H21/05 S** | 1.5 mm | 500 | 0.59 | 640105 | 30 |
| **CMP41H21/06 S** | 1.5 mm | 600 | 0.70 | 640106 | 30 |
| **CMP41H21/07 S** | 1.5 mm | 700 | 0.82 | 640107 | 30 |
| **CMP41H21/08 S** | 1.5 mm | 800 | 0.94 | 640108 | 8 |
| **CMP41H21/09 S** | 1.5 mm | 900 | 1.06 | 640109 | 8 |
| **CMP41H21/1 S** | 1.5 mm | 1 000 | 1.17 | 640110 | 8 |
| **CMP41H21/2 S** | 1.5 mm | 2 000 | 2.34 | 643120 | 8 |
| **CMP41H21/3 S** | 1.5 mm | 3 000 | 3.51 | 643130 | 8 |
| **CMP41H21/6 S** | 1.5 mm | 6 000 | 7.02 | 643160 | 8 |

| Symbol | Hrúbka plechu | Dĺžka L (mm) | Hmotnosť 1 ks (kg) | Katalógové číslo | Množstvo (ks) |
|---|---|---|---|---|---|
| **MATERIÁL: S - OCEĽ POZINKOVANÁ METÓDOU SENDZIMIR · HRÚBKA PLECHU: 2.0 MM** | | | | | |
| **CMC41H21/2 S** | 2.0 mm | 2 000 | 3.12 | 643220 | 8 |
| **CMC41H21/3 S** | 2.0 mm | 3 000 | 4.68 | 643230 | 8 |
| **CMC41H21/6 S** | 2.0 mm | 6 000 | 9.36 | 643260 | 8 |
| **MATERIÁL: S - OCEĽ POZINKOVANÁ METÓDOU SENDZIMIR · HRÚBKA PLECHU: 2.5 MM** | | | | | |
| **CMM41H21/3 S** | 2.5 mm | 3 000 | 6.30 | 643330 | 8 |
| **CMM41H21/6 S** | 2.5 mm | 6 000 | 12.60 | 643360 | 8 |
| **MATERIÁL: F - ŽIAROVO ZINKOVANÁ OCEĽ · HRÚBKA PLECHU: 2.0 MM** | | | | | |
| **CMC41H21/2 F** | 2.0 mm | 2 000 | 3.12 | 620222 | 8 |
| **CMC41H21/3 F** | 2.0 mm | 3 000 | 4.68 | 620232 | 8 |
| **CMC41H21/6 F** | 2.0 mm | 6 000 | 9.36 | 620260 | 8 |