Káblové nosné systémy › Nosné a montážne prvky › Uholníky

CMM41H41... C-uholník - žiarový zinok

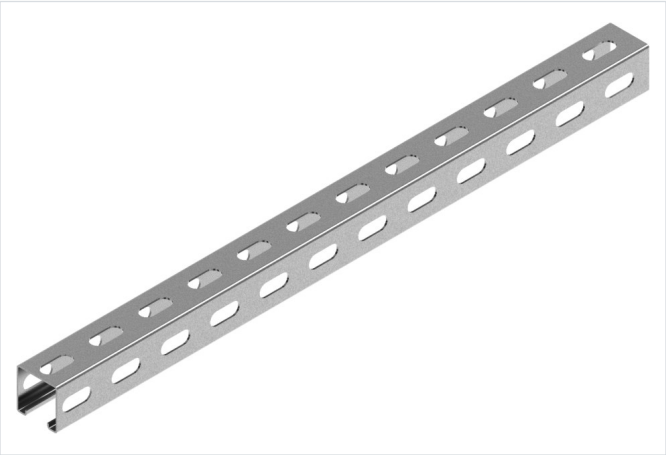

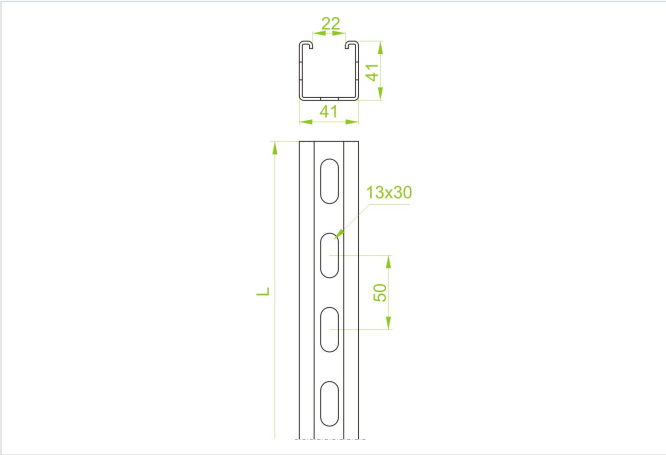

Hrúbka plechu: 2.5 mm
Nový výrobok: áno

- Na zavesenie svietidiel a ako konštrukčný prvok na montáž rebríkov a káblových žľabov. Ako nosný prvok pre nástenné konzoly: WWSR..., WW..., WWS/WWSO..., WU/WUO..., WWSN..., WS..., WZS..., WSZN... (pre hr. ≥ 2 mm), WTL..., WWT..., WPL..., WPT..., WMCN..., WMC/WMCO…

Materiál

- F - žiarovo zinkovaná oceľ STN EN ISO 1461:2023

Dostupné povrchové úpravy:

- L - lakovanie v štandardnej farbe RAL

Doplňujúce informácie

- Pri objednávke nad 200 ks možnosť výroby v iných dĺžkach a hrúbkach
- Na spojenie profilu so spojkou použite skrutky SGKFM10x20

Verzie

Symbol	Dĺžka L (mm)	Hmotnosť 1 ks (kg)	Katalógové číslo	Množstvo (ks)
CMM41H41/3 F	3 000	6.66	621330	8
CMM41H41/6 F	6 000	13.32	621360	8