CMK...80H80... C-uholník zosilnený

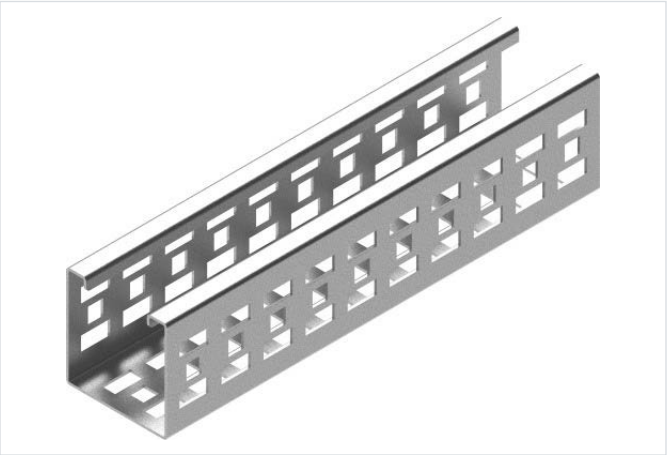

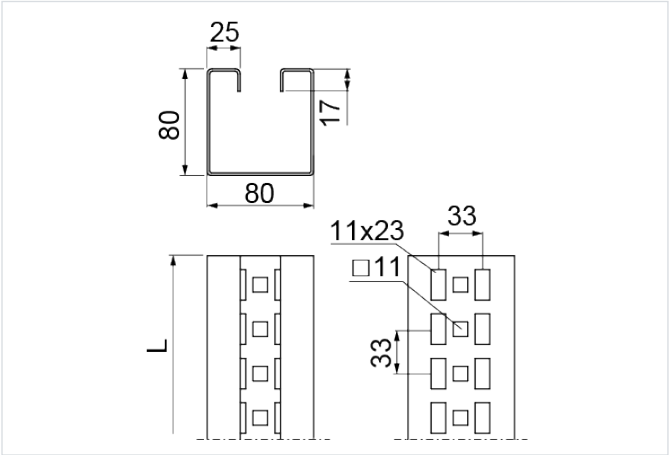

Nový výrobok: áno

- Nosné prvky pre inštaláciu elektrických skríň, regálov, stojanov, rámov a nosných konštrukcií.

Materiál

- S – oceľ pozinkovaná metódou Sendzimir STN EN 10346:2015

Na objednávku:

- F - oceľ žiarovo zinkovaná ponorom STN EN ISO 1461:2023
- E - nerezová oceľ
- L - lakovanie v štandardnej palete RAL

Doplňujúce informácie

- Dvojradová, hustá perforácia
- Umožňuje budovanie káblových konštrukcií
- Umožňuje budovanie nosných konštrukcií na montáž káblov/káblových úchytov v ľubovoľnej orientácii
- Umožňuje budovanie dielenských regálov na skladovanie materiálu
- Spájanie C-profilov CMK... skrutkami SGKM10x20

Verzie

Symbol	Hrúbka plechu	Katalógové číslo	Dĺžka L (mm)	Hmotnosť 1 ks (kg)
HRÚBKA PLECHU: 1.5 MM				
CMKP80H80/05 S	1.5 mm	620562	500	1.10
CMKP80H80/1 S	1.5 mm	620563	1 000	2.20
CMKP80H80/2 S	1.5 mm	620564	2 000	4.40
CMKP80H80/3 S	1.5 mm	620565	3 000	6.60
HRÚBKA PLECHU: 2.0 MM				
CMKC80H80/05 S	2.0 mm	620566	500	1.46
CMKC80H80/1 S	2.0 mm	620567	1 000	2.93
CMKC80H80/2 S	2.0 mm	620568	2 000	5.86
CMKC80H80/3 S	2.0 mm	620569	3 000	8.80
HRÚBKA PLECHU: 3.0 MM				
CMKT80H80/05 S	3.0 mm	620570	500	2.20
CMKT80H80/1 S	3.0 mm	620571	1 000	4.40
CMKT80H80/2 S	3.0 mm	620572	2 000	8.80
CMKT80H80/3 S	3.0 mm	620573	3 000	13.20