AZSK1... Spona



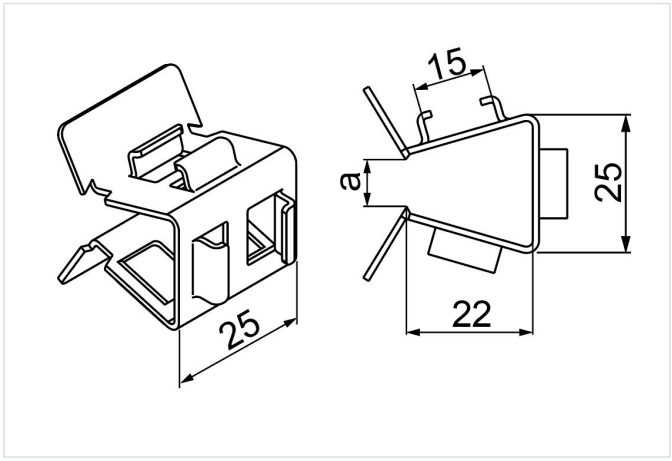

rýchla montáž: áno
Montáž bez nástrojov: áno

- Zavesenie ľahkých konštrukcií na otvorené profily.
- Adaptér možno použiť pre objímku ZSK1 a profily s hrúbkou steny 12-20 mm.

Materiál

- SCS - pozinkovaná pružinová oceľ

Verzie

Symbol	Katalógové číslo	Hrúbka a	Množstvo (ks)
AZSK1	790302	12-20	50

Príklady použitia

