ZMR5... Montážny Z-profil - žiarový zinok



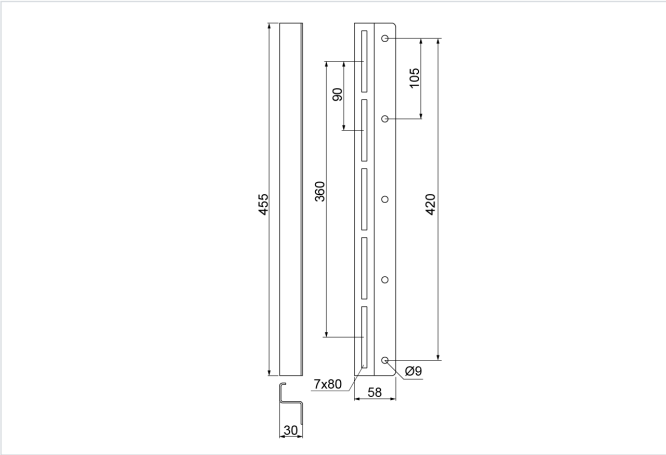

Hrúbka plechu: 2.0 mm
Nový výrobok: áno

- Montáž rúr na steny, stropy alebo podlahu pri prestupoch inštalácie pomocou skrutkových objímok alebo konzol.

Materiál

- F - žiarovo zinkovaná oceľ STN EN ISO 1461:2023

Dostupné povrchové úpravy:

- S - oceľ pozinkovaná metódou Sendzimir STN EN 10346:2015
- E - nerezová oceľ
- L - lakovanie v štandardnej farbe RAL

Doplňujúce informácie

- Na uťahovanie skrutkových objímok použite vyhnutý očkový kľúč

Verzie

Symbol	Katalógové číslo	Hmotnosť 1 ks (kg)	Množstvo (ks)
ZMR5 F	8122133	0.56	1