ZM/ZMO Pridržiavacia svorka - zinkové lamely

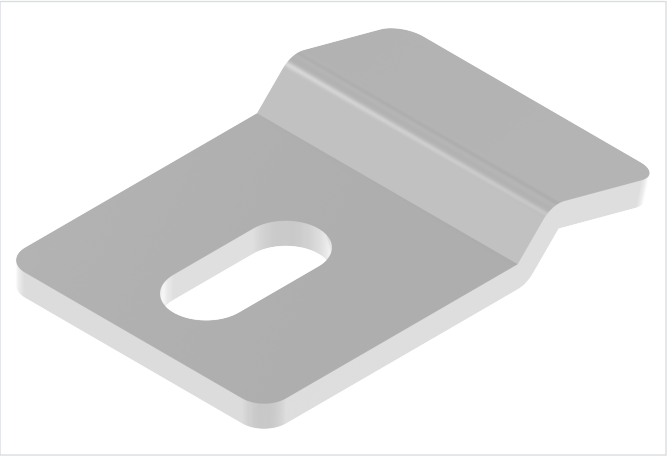

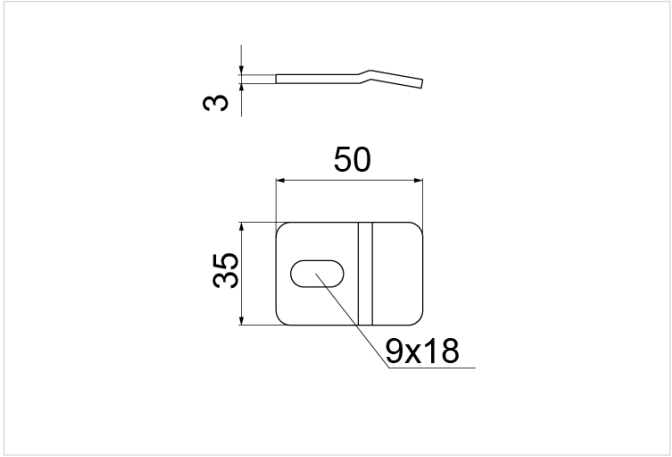

Hrúbka plechu: 3.0 mm
Nový výrobok: áno

- Upevnenie rebríkov k výložníkom.

Materiál

- FP - zinkované metódou zinkových lamiel STN EN ISO 10683:2018

Na objednávku:

- E - nerezová oceľ

Doplňujúce informácie

- Pri montáži rebríkov so šírkou 100 mm použite 1 pridržiavaciu svorku ZM/ZMO a 1 sadu skrutiek SGKM8x14
- Pri montáži rebríkov so šírkou nad 100 mm použite 2 pridržiavacie svorky ZM/ZMO a 2 sady skrutiek SGKM8x14

Verzie

Symbol	Katalógové číslo	Hmotnosť 1 ks (kg)	Množstvo (ks)
ZM/ZMO FP	4007003	0.04	100

Príklady použitia

