WWT... Výložník - žiarový zinok



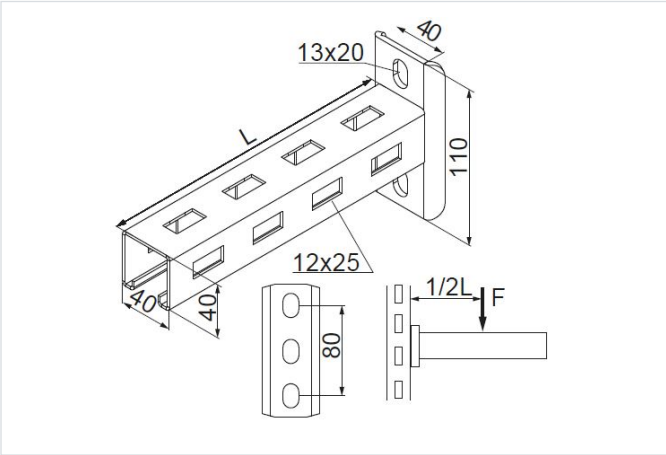

- Montáž káblových žľabov, káblových rebríkov, rúr a iných prvkov na oceľové konštrukcie z profilov so šírkou ~40 mm, najmä pri obmedzenom priestore pre káblové trasy (napr. nad podhľadmi).

Materiál

- F - žiarovo zinkovaná oceľ STN EN ISO 1461:2023

Dostupné povrchové úpravy:

- E - nerezová oceľ
- L - lakovanie v štandardnej farbe RAL

Doplňujúce informácie

- Na požiadanie možnosť výroby nástenných výložníkov neštandardných dĺžok
- Odporúčaná montáž na otvorenú stenu profilu so šírkou ~40 mm pomocou skrutiek SRM10x25, čo umožňuje plynulé nastavenie polohy

Verzie

Symbol	Katalógové číslo	Dĺžka L (mm)	vzdialenosť k základni výložníka	Maximálne zaťaženie Fmax (kN)	Hmotnosť 1 ks (kg)	Množstvo (ks)
WWT100 F	711010	115	35	3	0.51	30
WWT150 F	711015	165	35	2.50	0.60	30
WWT200 F	711020	215	35	2	0.69	30
WWT300 F	711030	315	35	1.70	0.96	30
WWT400 F	711040	415	35	1.60	1.15	30
WWT500 F	711050	515	35	1.40	1.37	20
WWT600 F	711060	615	35	1.30	1.43	10
WWT700 F	711070	700	35	1.20	1.82	8
WWT800 F	711080	800	35	1.10	1.97	8
WWT900 F	711090	900	35	1	2.20	8
WWT1000 F	711011	1 000	35	0.90	2.43	8

Graf zaťaženia

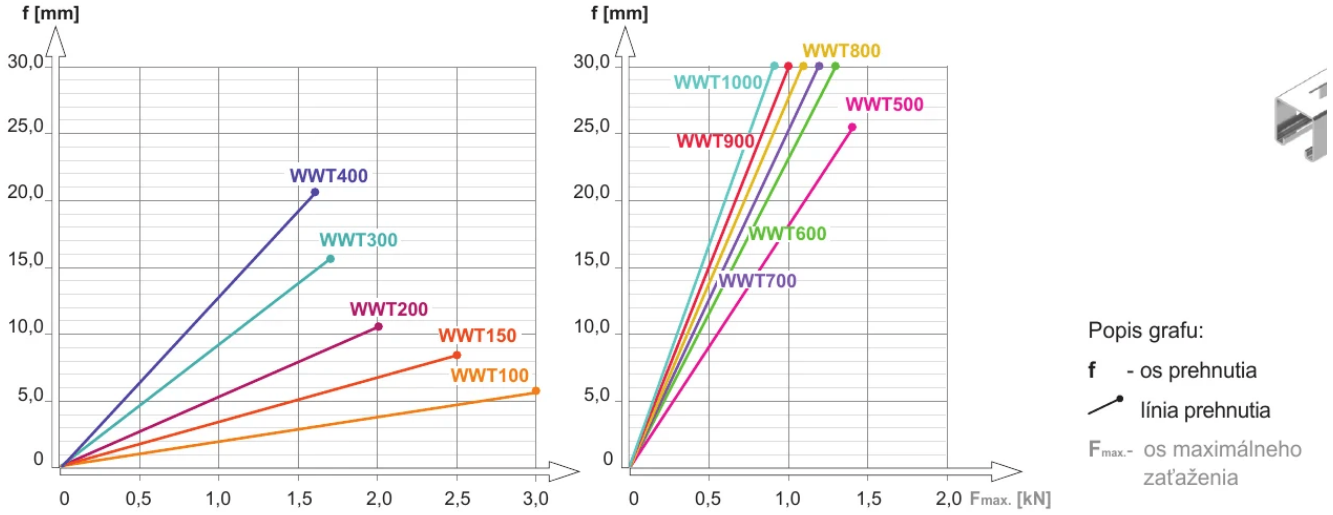

Príklady použitia

