WPL... Výložník - žiarový zinok



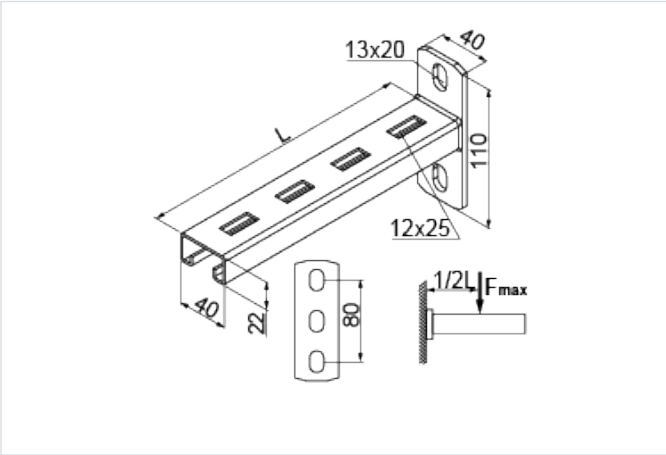

- Montáž káblových žľabov, káblových rebríkov, rúr a iných prvkov, najmä pri obmedzenom priestore pre káblové trasy (napr. nad podhľadmi).

Materiál

- F - žiarovo zinkovaná oceľ STN EN ISO 1461:2023

Dostupné povrchové úpravy:

- E - nerezová oceľ
- L - lakovanie v štandardnej farbe RAL

Doplňujúce informácie

- Možno použiť ako nástenný alebo stropný výložník (montáž na strop)
- Na požiadanie možnosť výroby nástenných výložníkov neštandardných dĺžok

Verzie

Symbol	Katalógové číslo	Dĺžka L (mm)	vzdialenosť k základni výložníka	Maximálne zaťaženie Fmax (kN)	Hmotnosť 1 ks (kg)	Množstvo (ks)
WPL100 F	710710	115	36.50	1.90	0.20	50
WPL150 F	710715	165	36.50	1.80	0.27	50
WPL200 F	710720	215	36.50	1.70	0.34	50
WPL300 F	710730	315	36.50	1.30	0.49	30
WPL400 F	710740	415	36.50	1	0.61	30
WPL500 F	710750	515	36.50	0.80	0.75	30

Graf zaťaženia

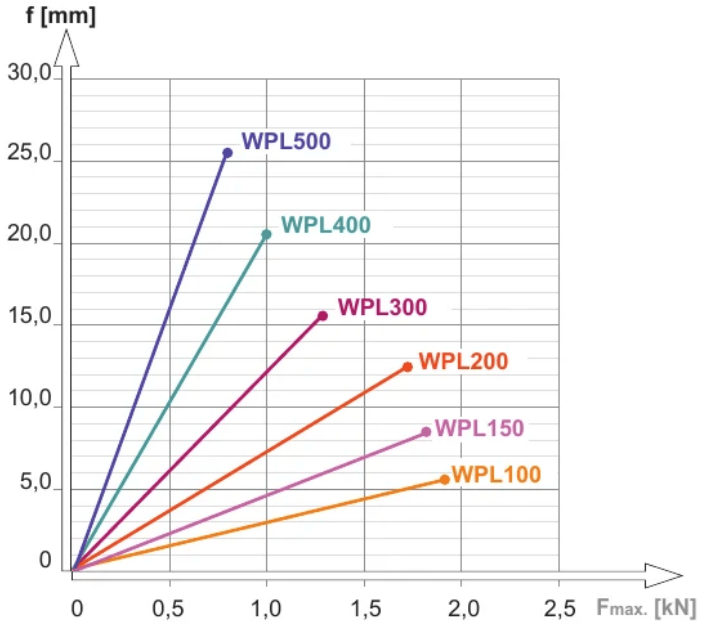

Popis grafu:

f - os prehnutia

línia prehnutia

$F_{max.}$- os maximálneho zaťaženia

Príklady použitia

