WPCB... Nosník stropný - žiarový zinok

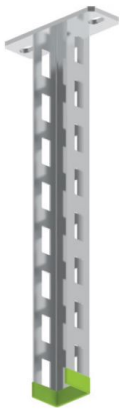

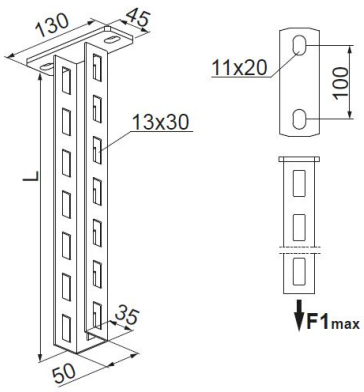

Nový výrobok: áno
Funkčná odolnosť v požiari: E-90

- Zavesenie káblových trás.

Materiál

- F - žiarovo zinkovaná oceľ STN EN ISO 1461:2023

Dostupné povrchové úpravy:

- E - nerezová oceľ
- L - lakovanie v štandardnej farbe RAL

Doplňujúce informácie

- Zvýšené pevnostné parametre
- Nosník je dedikovaný na montáž výložníkov WWB ...
- Stabilná montáž skrutkovaných aj zacvakávacích nástenných konzol
- Dištančná podložka BR45... sa odporúča na montáž skrutkovaných nástenných výložníkov
- Každý výložník obsahuje ochranný kryt NO50x35
- Nižšie uvedená tabuľka platí pre jednostranné zaťaženie konzoly, pri obojstrannom zaťažení konzoly je potrebné hodnoty zdvojnásobiť (zaťaženie musí byť rovnomerné)

Verzie

Symbol	Katalógové číslo	Dĺžka L (mm)	Hmotnosť 1 ks (kg)	Množstvo (ks)
WPCB200 F	752002	200	0.72	10
WPCB300 F	752003	300	0.88	10
WPCB400 F	752004	400	1.04	10
WPCB500 F	752005	500	1.18	6
WPCB600 F	752006	600	1.34	6
WPCB700 F	752007	700	1.48	2
WPCB800 F	752008	800	1.68	2
WPCB900 F	752009	900	1.80	2
WPCB1000 F	752010	1 000	1.96	2
WPCB2000 F	752020	2 000	3.52	2
WPCB3000 F	752030	3 000	5.08	2

Graf zaťaženia

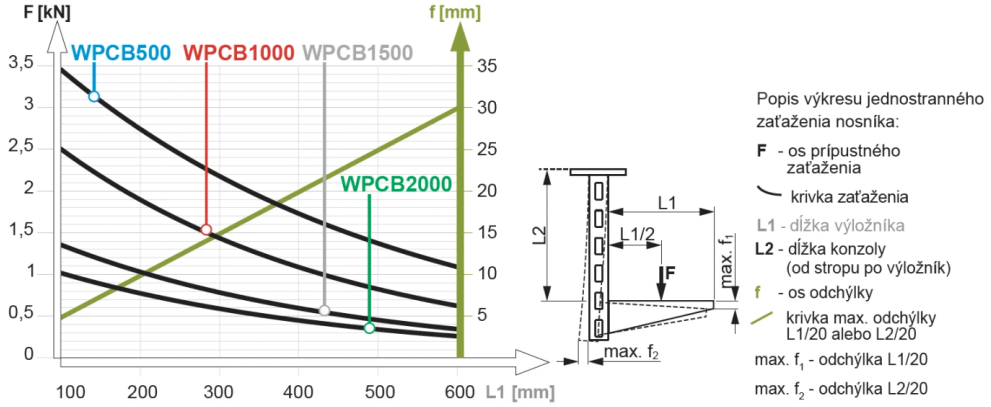

Tabuľka maximálneho jednostranného zaťaženia nosníka s výložníkom v závislosti od typu kotvy. Nižšie uvedené parametre pevnosti platia pre upevnenie do betónu minimálne C16/20.
Popis tabuľky: **L1** - dĺžka výložníka [mm], **B** - typ kotvy, **F** - maximálne zaťaženie

L1 ▶ / B▼	100	200	300	400	500	600
	F [kN]					
PSROM8x75 + PW8	1,50	1,20	1,00	0,90	0,80	0,70
PSROM10x80	3,00	2,50	2,20	1,80	1,40	1,10

Príklady použitia

