WOP1... Adaptér - zinkové lamely

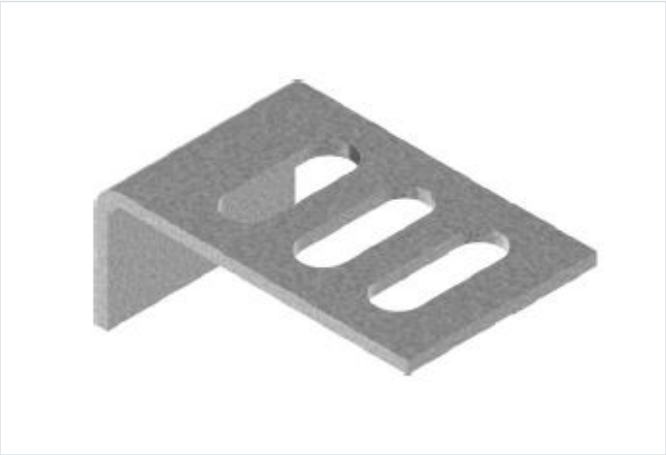

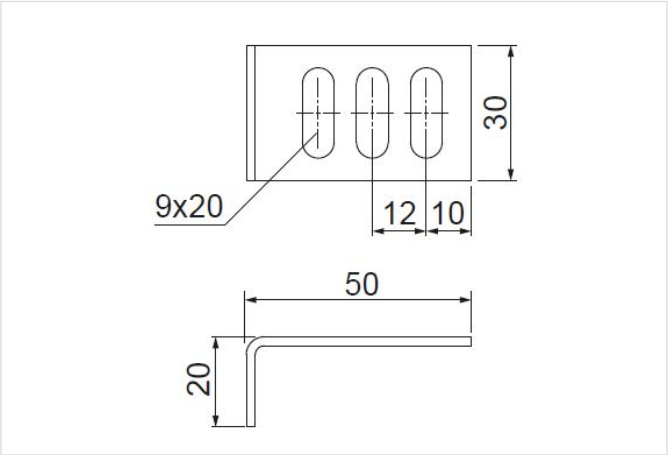

Hrúbka plechu: 2.0 mm
Nový výrobok: áno

- Montáž káblových trás.

Materiál

- FP - zinkované metódou zinkových lamiel STN EN ISO 10683:2018

Dostupné povrchové úpravy:

- E - nerezová oceľ

Verzie

Symbol	Katalógové číslo	Hmotnosť 1 ks (kg)	Množstvo (ks)
WOP1 FP	498001	0.02	1

Príklady použitia

