WH... Káblová konzola - žiarový zinok

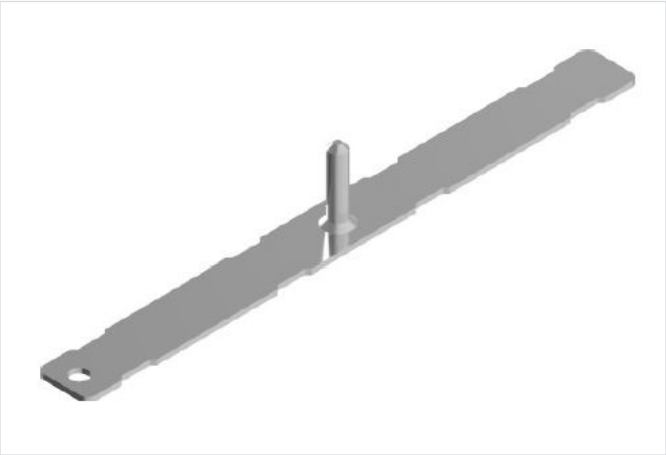

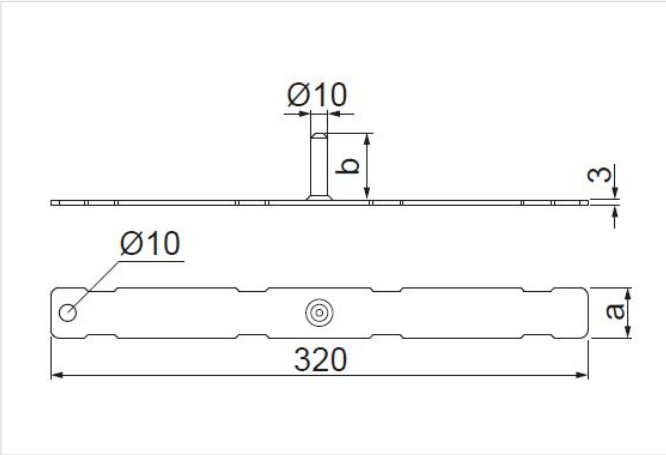

Nový výrobok: áno

- Montáž káblov na konštrukciu lode.

Materiál

- F - žiarovo zinkovaná oceľ STN EN ISO 1461:2023

Verzie

Symbol	Katalógové číslo	Rozmer a (mm)	Rozmer b (mm)	Hmotnosť 1 ks (kg)	Množstvo (ks)
WH320x30/004 F	323004	30	40	0.41	1
WH320x30/012 F	323012	30	120	0.47	1
WH320x50/004 F	325004	50	40	0.56	1
WH320x50/012 F	325012	50	120	0.62	1

Príklady použitia

