POP... Škatuľa pozinkovaná s nerezovým krytom

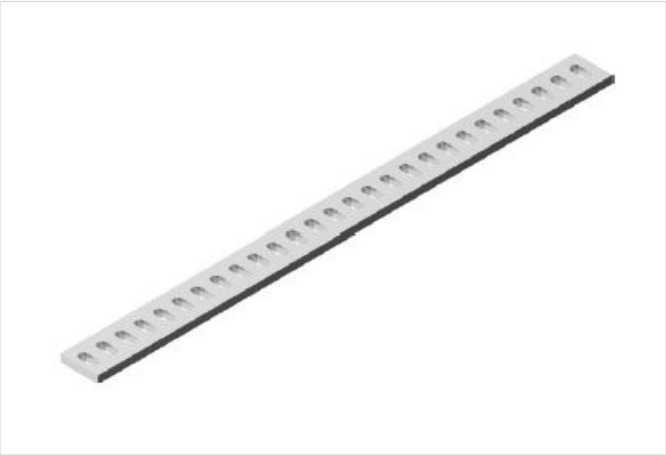

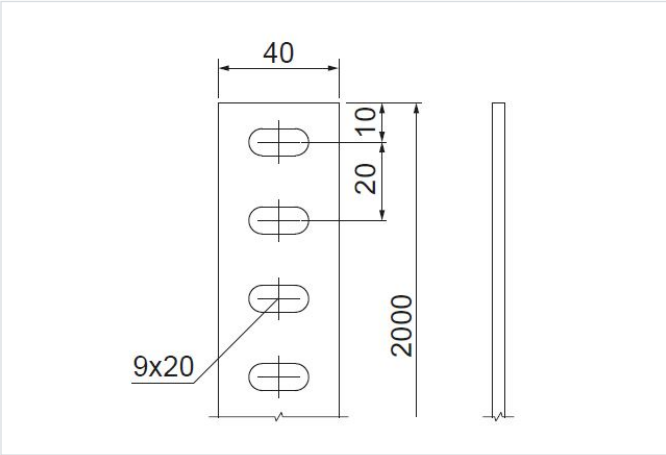

Nový výrobok: áno

- Zavesenie inštalačných prvkov, tvorba rôznych typov svoriek.

Materiál

- F - žiarovo zinkovaná oceľ STN EN ISO 1461:2023

Dostupné povrchové úpravy:

- E - nerezová oceľ

Verzie

Symbol	Katalógové číslo	Hmotnosť 1 ks (kg)	Množstvo (ks)
POPE40/2 F	404921	2.56	2
POPV40/2 F	414420	3.20	2
POPO40/2 F	424820	5.12	2