POFI... Plochá tyč - žiarový zinok



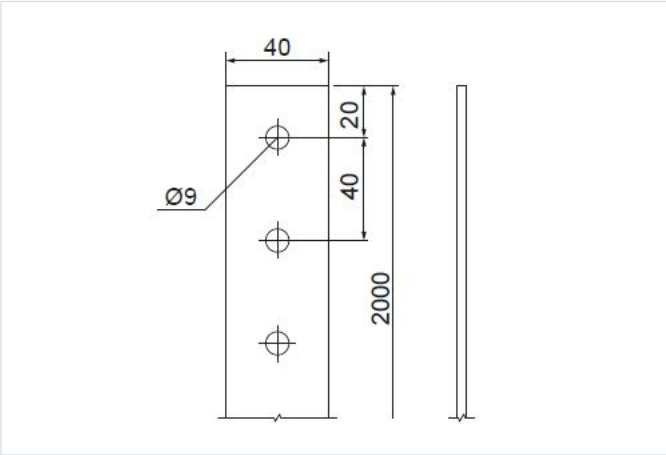

Nový výrobok: áno

- Zavesenie inštalačných prvkov, tvorba rôznych typov svoriek.

Materiál

- F - žiarovo zinkovaná oceľ STN EN ISO 1461:2023

Dostupné povrchové úpravy:

- E - nerezová oceľ

Verzie

Symbol	Katalógové číslo	Hmotnosť 1 ks (kg)	Množstvo (ks)
POFIE40/2 F	414421	2.56	2
POFIV40/2 F	414520	3.20	2
POFIO40/2 F	454420	5.12	2