NOW40x40SR Ochranná krytka

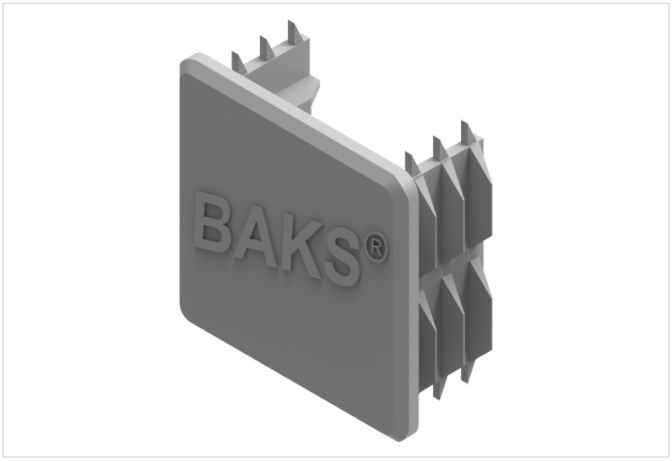

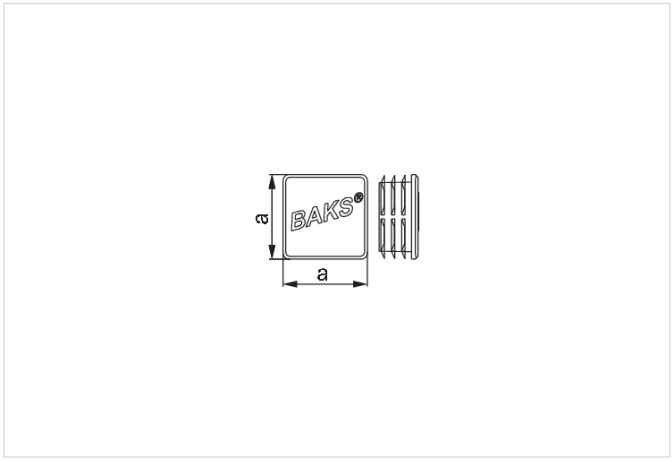

- Ochrana montéra pred porezaním o oceľové hrany, zlepšenie estetiky.

Materiál

- PE - polyetylén

Doplňujúce informácie

- Chráni hrany výložníkov a montérov pred porezaním
- Vďaka novému, spoľahlivému zacvakávaniu kryty vždy zostávajú na svojom mieste
- Tvoria estetické ukončenie C-profilu alebo výložníka

Verzie

Symbol	Katalógové číslo	Šírka a (mm)	Množstvo (ks)
NOW40×40SR	760401	40	100