LMDOZH40... Upevňovacia svorka - zinkové lamely

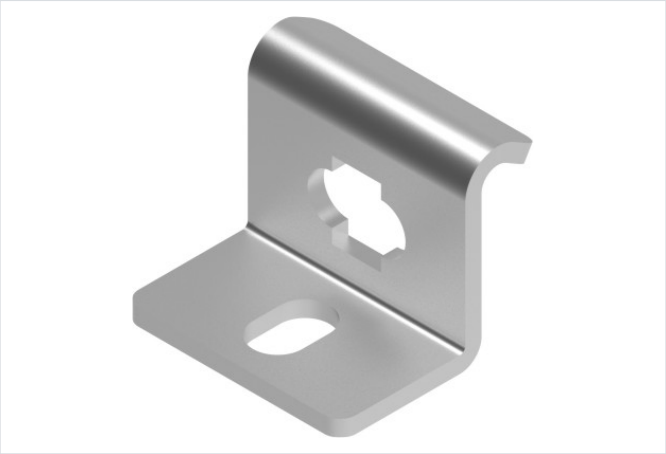

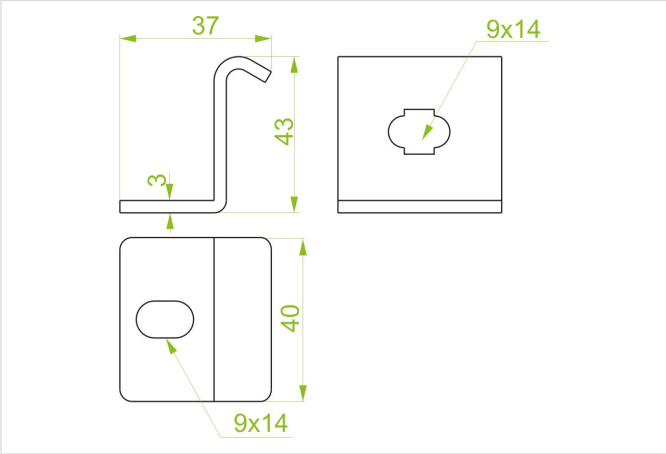

Hrúbka plechu: 3.0 mm
Nový výrobok: áno

- Montáž rebríkov na konštrukcie.

Materiál

- FP - zinkované metódou zinkových lamiel STN EN ISO 10683:2018

Dostupné povrchové úpravy:

- E - nerezová oceľ

Verzie

Symbol	Katalógové číslo	Hmotnosť 1 ks (kg)	Množstvo (ks)
LMDOZH40 FP	414301	0.08	1