LGKMH15... Kĺbová spojka - žiarový zinok



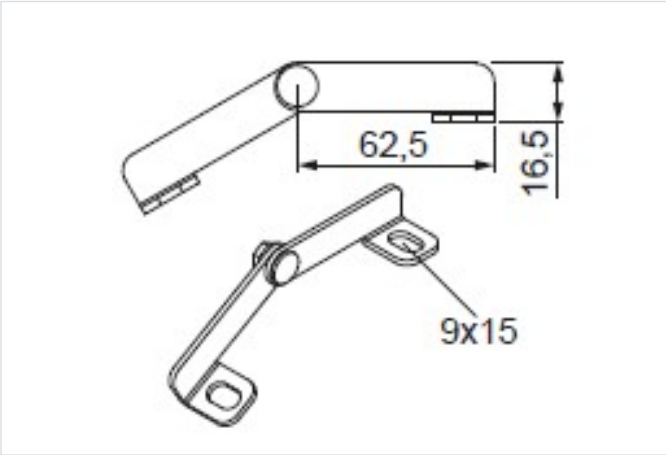

Hrúbka plechu: 2.5 mm
Nový výrobok: áno

- Spájanie a zmena smeru vedenia káblovej trasy.

Materiál

- F - oceľ žiarovo zinkovaná ponorom STN EN ISO 1461:2023

Na objednávku:

- E - nerezová oceľ
- MC - oceľ s povlakom Magnelis®

Doplňujúce informácie

- Na spojenie žľabov použite skrutky SGKFM6x12

Verzie

Symbol	Katalógové číslo	Hmotnosť 1 ks (kg)	Množstvo (ks)
LGKMH15 F	435660	0.07	10

Príklady použitia

