# LDOZ...H40... Horizontálny oblúk - žiarový zinok



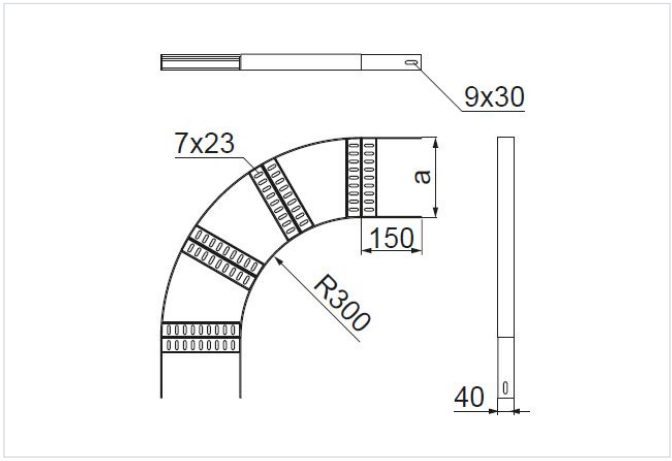


**Hrúbka plechu:** 4.0 mm
**Nový výrobok:** áno

- Zmena smeru káblovej trasy.

## Materiál

- F - žiarovo zinkovaná oceľ STN EN ISO 1461:2023

Dostupné povrchové úpravy:

- E - nerezová oceľ

## Doplňujúce informácie

- Na montáž použite spojky LDOUH40 a skrutky SGKFM8x16

## Verzie

| Symbol | Katalógové číslo | Šírka a (mm) | Hmotnosť 1 ks (kg) | Množstvo (ks) |
|---|---|---|---|---|
| **LDOZ100H40 F** | 414110 | 100 | 4.08 | 1 |
| **LDOZ150H40 F** | 414115 | 150 | 4.57 | 1 |
| **LDOZ200H40 F** | 414120 | 200 | 5.03 | 1 |
| **LDOZ250H40 F** | 414125 | 250 | 5.51 | 1 |
| **LDOZ300H40 F** | 414130 | 300 | 6.60 | 1 |
| **LDOZ350H40 F** | 414135 | 350 | 7.16 | 1 |
| **LDOZ400H40 F** | 414140 | 400 | 7.73 | 1 |
| **LDOZ500H40 F** | 414150 | 500 | 9.92 | 1 |
| **LDOZ600H40 F** | 414160 | 600 | 11.28 | 1 |
| **LDOZ700H40 F** | 414170 | 700 | 12.62 | 1 |
| **LDOZ800H40 F** | 414180 | 800 | 13.98 | 1 |
| **LDOZ900H40 F** | 414190 | 900 | 15.34 | 1 |
| **LDOZ1000H40 F** | 414111 | 1,000 | 16.68 | 1 |