LDOZ...H30... Horizontálny oblúk - žiarový zinok



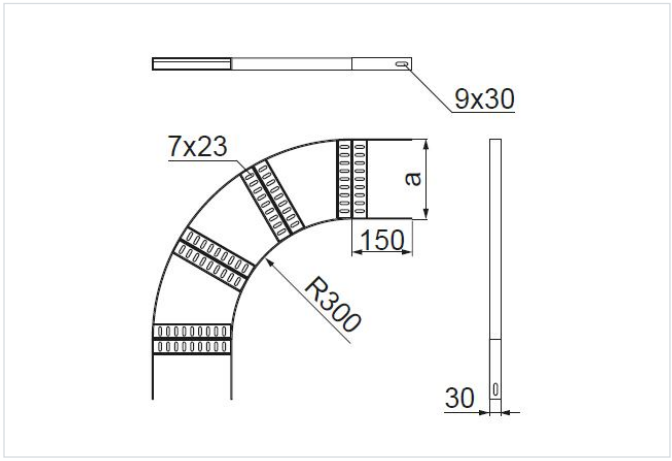

Hrúbka plechu: 3.0 mm
Nový výrobok: áno

- Zmena smeru káblovej trasy.

Materiál

- F - žiarovo zinkovaná oceľ STN EN ISO 1461:2023

Dostupné povrchové úpravy:

- E - nerezová oceľ

Doplňujúce informácie

- Na montáž použite spojky LDOUH30 a skrutky SGKFM8x16

Verzie

Symbol	Katalógové číslo	Šírka a (mm)	Hmotnosť 1 ks (kg)	Množstvo (ks)
LDOZ100H30 F	403110	100	2.20	1
LDOZ150H30 F	403115	150	2.54	1
LDOZ200H30 F	403120	200	2.89	1
LDOZ250H30 F	403125	250	3.24	1
LDOZ300H30 F	403130	300	3.58	1
LDOZ350H30 F	403165	350	3.93	1
LDOZ400H30 F	403140	400	4.26	1
LDOZ500H30 F	403150	500	5.63	1
LDOZ600H30 F	403160	600	6.45	1
LDOZ700H30 F	403170	700	7.27	1
LDOZ800H30 F	403180	800	8.09	1
LDOZ900H30 F	403190	900	8.92	1
LDOZ1000H30 F	403111	1,000	9.73	1