Káblové nosné systémy › Lodné žľaby a rebríky › H40

LDOZCP...H40... Horizontálny oblúk - žiarový zinok

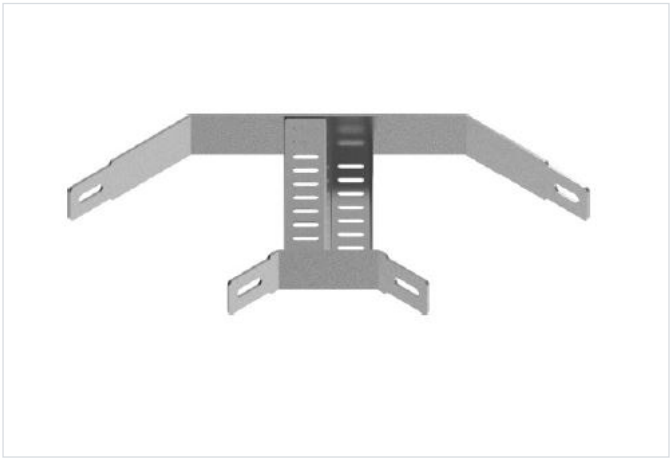

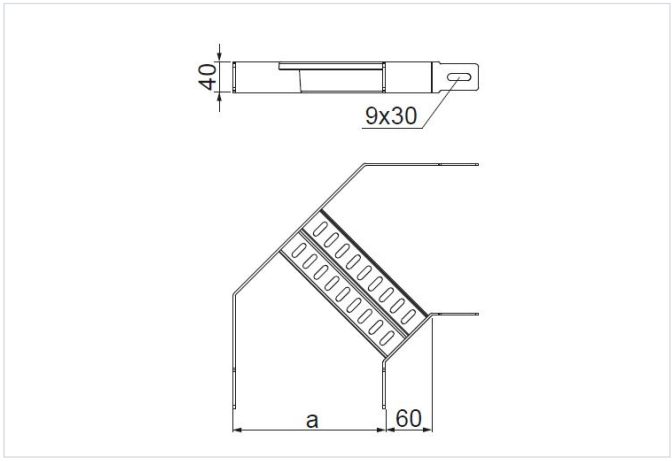

Hrúbka plechu: 3.0 mm
Nový výrobok: áno

- Zmena smeru káblovej trasy.

Materiál

- F - žiarovo zinkovaná oceľ STN EN ISO 1461:2023

Dostupné povrchové úpravy:

- E - nerezová oceľ

Doplňujúce informácie

- Montáž skrutkami SGKFM8x16

Verzie

Symbol	Katalógové číslo	Šírka a (mm)	Hmotnosť 1 ks (kg)	Množstvo (ks)
LDOZCP100H40 F	431510	96	0.62	1
LDOZCP150H40 F	431516	146	0.77	1
LDOZCP200H40 F	431520	196	0.93	1
LDOZCP250H40 F	431525	246	1.08	1
LDOZCP300H40 F	431530	296	1.23	1
LDOZCP350H40 F	431535	346	1.38	1
LDOZCP400H40 F	431540	396	1.54	1
LDOZCP500H40 F	431550	796	1.84	1
LDOZCP600H40 F	431560	596	2.14	1

Príklady použitia

