LDOZCP...H30... Horizontálny oblúk - žiarový zinok

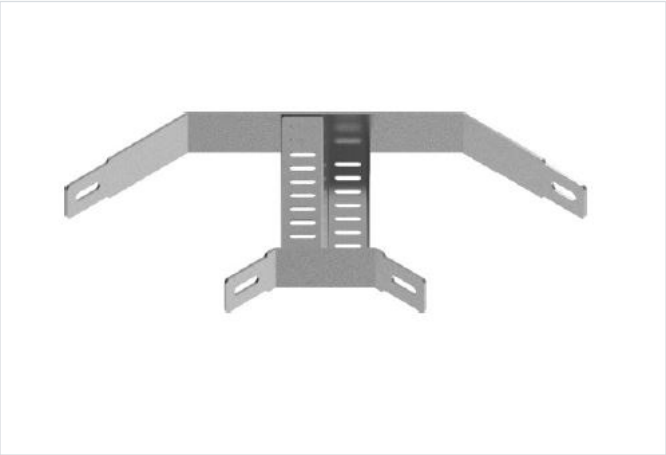

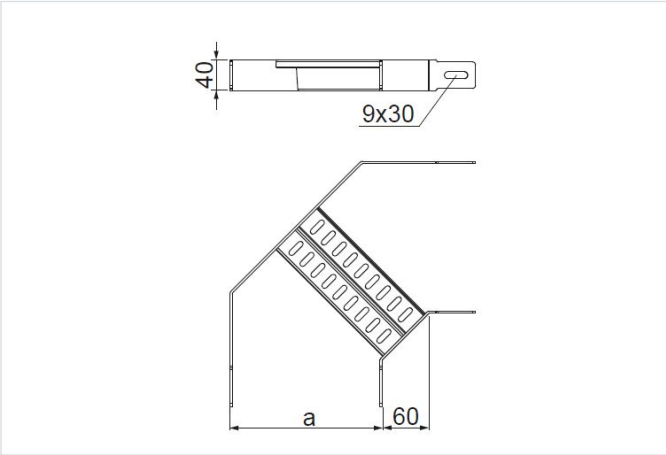

Hrúbka plechu: 3.0 mm
Nový výrobok: áno

- Zmena smeru vedenia káblovej trasy

Materiál

- F - oceľ žiarovo zinkovaná ponorom STN EN ISO 1461:2023

Na objednávku:

- E - nerezová oceľ

Doplňujúce informácie

- Na montáž použite spojky LDOUH30 a skrutky SGKFM8x16

Verzie

Symbol	Katalógové číslo	Šírka a (mm)	Hmotnosť 1 ks (kg)	Množstvo (ks)
LDOZCP100H30 F	431410	96	0.50	1
LDOZCP150H30 F	431415	146	0.63	1
LDOZCP200H30 F	431420	196	0.75	1
LDOZCP250H30 F	431425	246	0.88	1
LDOZCP300H30 F	431430	296	1	1
LDOZCP350H30 F	431435	346	1.13	1
LDOZCP400H30 F	431440	396	1.26	1
LDOZCP500H30 F	431450	496	1.51	1
LDOZCP600H30 F	431460	596	1.76	1

Príklady použitia

