LDOWH40... Spojka - zinkové lamely



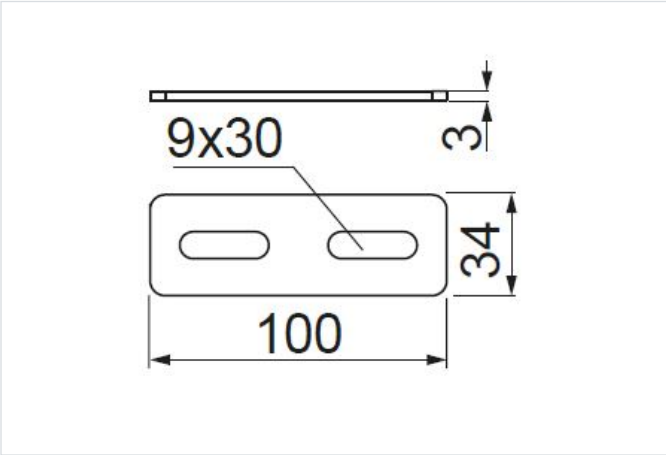

Hrúbka plechu: 3.0 mm
Nový výrobok: áno

- Spájanie rovných úsekov rebríkov.

Materiál

- FP - zinkované metódou zinkových lamiel STN EN ISO 10683:2018

Dostupné povrchové úpravy:

- E - nerezová oceľ

Verzie

Symbol	Katalógové číslo	Hmotnosť 1 ks (kg)	Množstvo (ks)
LDOWH40 FP	428011	0.07	100