LDOT...H30... Horizontálny oblúk - žiarový zinok

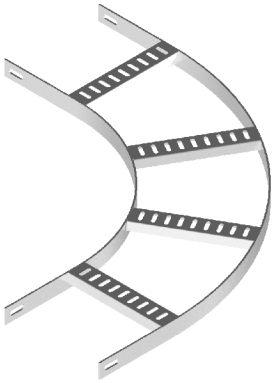

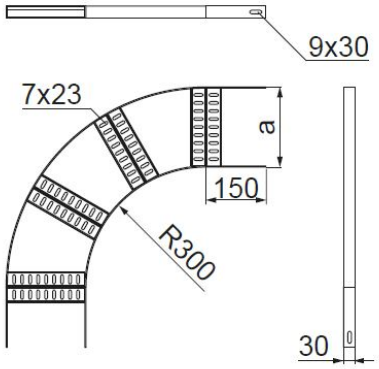

Hrúbka plechu: 3.0 mm
Nový výrobok: áno

- Zmena smeru káblovej trasy.

Materiál

- F - žiarovo zinkovaná oceľ STN EN ISO 1461:2023

Dostupné povrchové úpravy:

- E - nerezová oceľ

Doplňujúce informácie

- Na montáž použite spojky LDOUH30 a skrutky SGKFM8x16

Verzie

Symbol	Katalógové číslo	Šírka a (mm)	Hmotnosť 1 ks (kg)	Množstvo (ks)
LDOT100H30 F	436110	100	1.28	1
LDOT150H30 F	436150	150	1.62	1
LDOT200H30 F	436200	200	1.97	1
LDOT250H30 F	436250	250	2.11	1
LDOT300H30 F	436300	300	2.31	1
LDOT350H30 F	440335	350	2.51	1
LDOT400H30 F	436400	400	2.70	1
LDOT500H30 F	436500	500	3.09	1
LDOT600H30 F	436600	600	3.48	1