LCKD... Uhlová konzola pre káblový rebrík - zinkové lamely

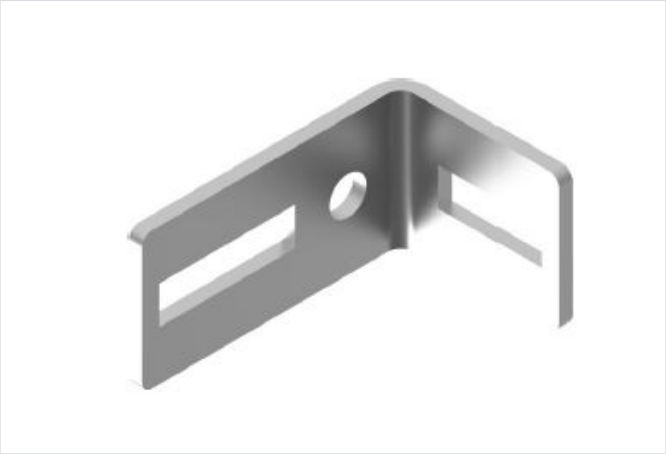

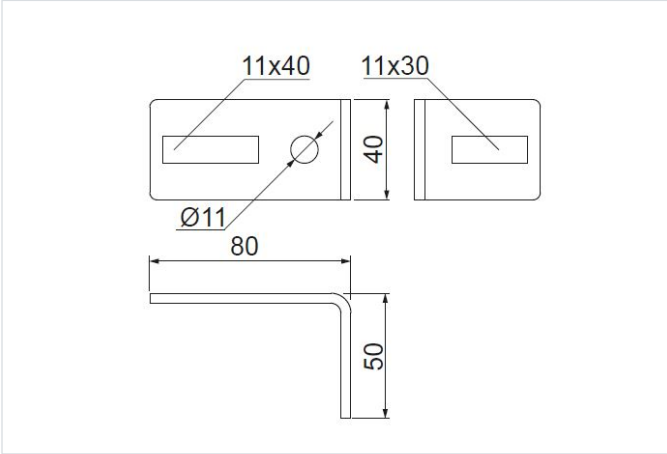

Hrúbka plechu: 4.0 mm
Nový výrobok: áno
Funkčná odolnosť v požiari: E-90

- Montáž káblových rebríkov vertikálne a horizontálne naplocho na stenu.

Materiál

- FP - zinkované metódou zinkových lamiel STN EN ISO 10683:2018

Dostupné povrchové úpravy:

- F - žiarovo zinkovaná oceľ STN EN ISO 1461:2023
- E - nerezová oceľ
- L - lakovanie v štandardnej farbe RAL

Doplňujúce informácie

- Montáž skrutkami M8x16

Verzie

Symbol	Katalógové číslo	Hmotnosť 1 ks (kg)	Množstvo (ks)
LCKD FP	461005	0.31	10

Príklady použitia

