KTOW... Uholníkový profil - žiarový zinok

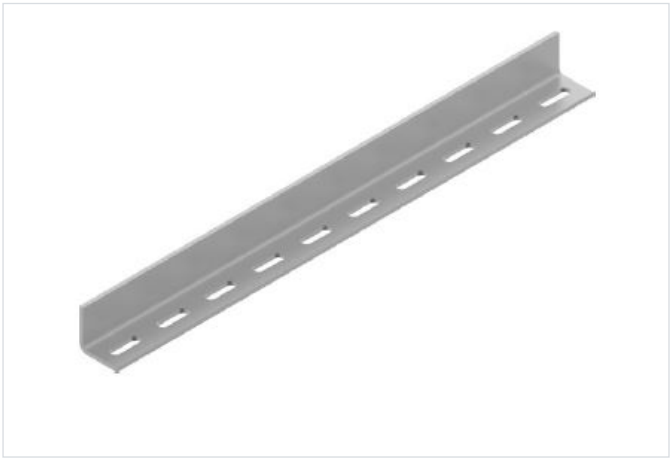

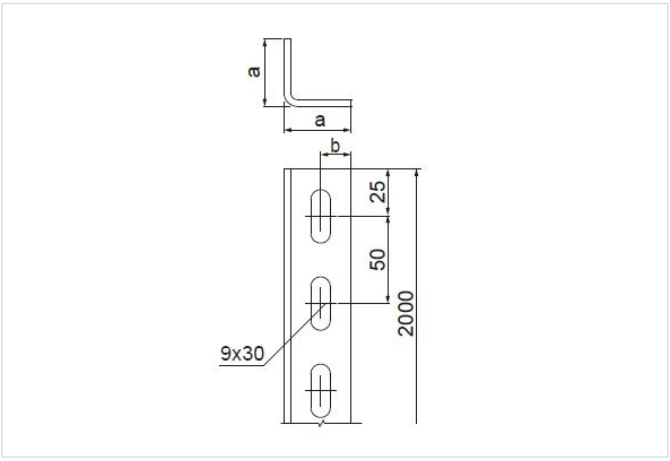

Nový výrobok: áno

- Zavesenie inštalačných prvkov.

Materiál

- F - žiarovo zinkovaná oceľ STN EN ISO 1461:2023

Dostupné povrchové úpravy:

- E - nerezová oceľ

Verzie

Symbol	Katalógové číslo	Hmotnosť 1 ks (kg)	Množstvo (ks)
KTOWT30H30/2 F	443321	2.88	2
KTOWE40H40/2 F	444521	5.12	2

Príklady použitia

